10049469-090721

Manuel du propriétaire	Owner`s Manual

PIVOLOK™

PORTE DE DOUCHE / SHOWER DOOR

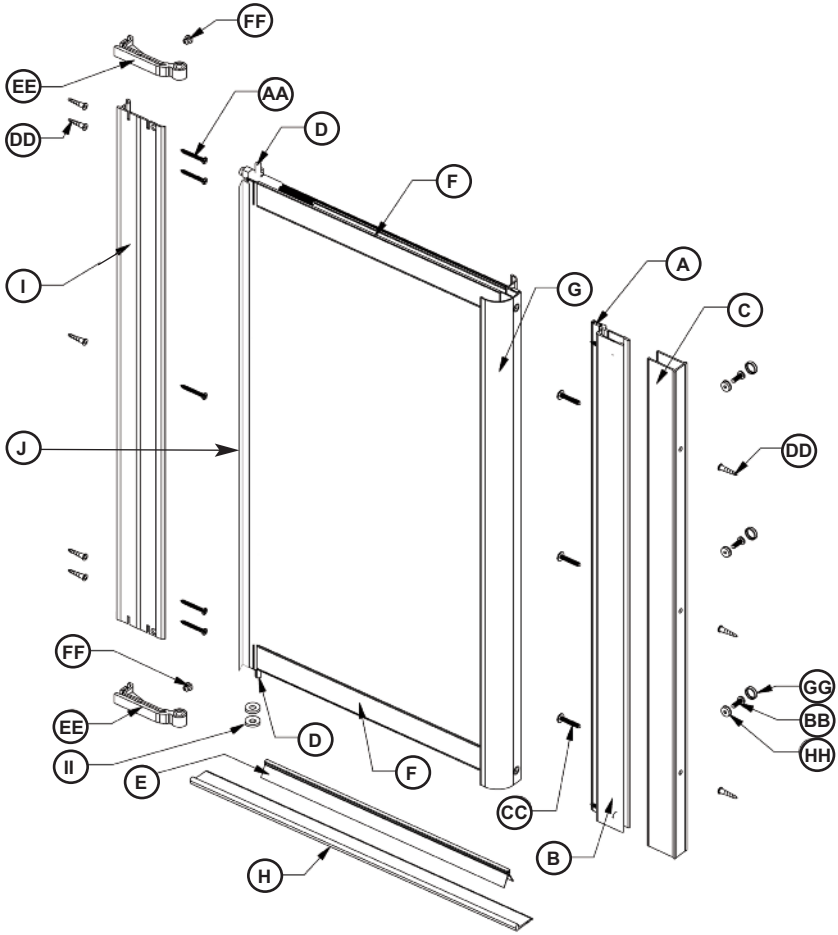

MAAX®

Veuillez lire les instructions avant toute chose

Please read instructions before proceeding

ILLUSTRATION DES PIÈCES

ILLUSTRATION OF COMPONENTS

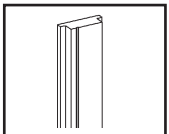
A 10048207

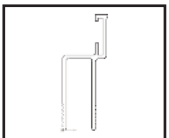
B 10041305

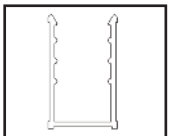
C 10041045

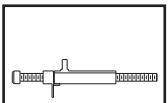
D 10017437

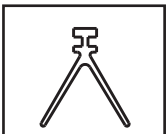
E 10048838

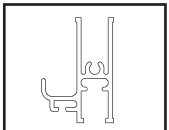
F 10041084

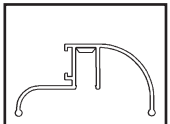
G 10041121

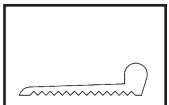
H 10041369

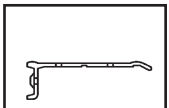
I 10041276

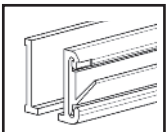
J 10041252

SAC DE QUINCAILLERIE

HARDWARE BAG

AA 10047009

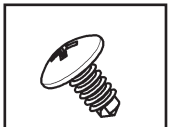
BB 10047235

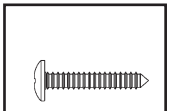
CC 10047010

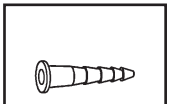
DD 10048201

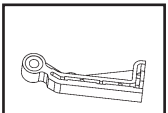
EE 10048217

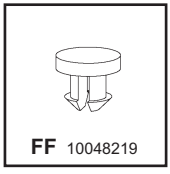
FF 10048219

GG
10048075 / 10048084

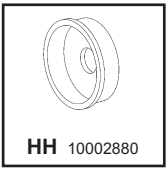
HH 10002880

II 10047146-20

❑ Dessin non à l'échelle

❑ Drawings not to scale

Des changements peuvent être apportés aux produits sans préavis. Veuillez utiliser le manuel fourni avec le produit.

Product specifications are subject to change without notice. Use owner's manual instructions supplied with product.

DESCRIPTION DES PIÈCES

PARTS DESCRIPTION

ITEM	DESCRIPTION DES PIÈCES	PARTS DESCRIPTION	QUANT.	# PIECE #
A	AIMANT	MAGNET	1	10048207
B	MONTANT D'ALUMINIUM	STRIKER	1	10041305
C	MONTANT MURAL	WALL JAMB	1	10041045
D	AXE DE PIVOT	PIVOT PIN	2	10017437
E	DÉFLECTEUR SOUPLE	PLASTIC DRIP SHIELD	1	10048838
F	CADRE HAUT / BAS	TOP / BOTTOM FRAME	2	10041084
G	POIGNÉE RONDE	ROUND PULL FRAME	1	10041121
H	SEUIL	SILL	1	10041369
I	MONTANT DE PIVOT	PIVOT JAMB	1	10041276
J	CADRE LATÉRAL	SIDE FRAME	1	10041252
ITEM	**SAC DE QUINCAILLERIE**	**HARDWARE BAG**	**QUANT.**	**# PIECE #**
AA	VIS #6 X 1-1/4''	#6 X 1-1/4'' SCREW	5	10047009
BB	VIS #8 X 1/2''	#8 X 1/2'' SCREW	3	10047235
CC	VIS #8 X 1''	#8 X 1'' SCREW	3	10047010
DD	CHEVILLE	PLUG	8	10048201
EE	SUPPORT DE PIVOT EN PLASTIQUE	PLASTIC PIVOT SUPPORT	2	10048217
FF	BARRURE	SNAPNUT	3	10048219
GG	CAPUCHON À VIS, NOIR / BLANC	BALCK / WHITE SNAP CAP	3	48075 / 48084
HH	RONDELLE	WASHER	3	10002880
II	ESPACEUR	SPACER	2	10047146-20

Les commandes pour les pièces de remplacement doivent inclure leurs numéros, description, dimensions et couleur.

When ordering replacement parts, please refer to part number, description, dimensions and color.

AVANT DE DÉBUTER

Lors de la réception, vérifiez si votre porte de douche ou de bain est en bonne condition et si toutes les pièces sont incluses dans le sac de quincaillerie. S'il y a un problème, signalez-le immédiatement à votre distributeur.

Équipement requis:

- ❑ Tournevis, plat, carré ou étoile #1 et #2
- ❑ Crayon
- ❑ Perceuse
- ❑ Ruban à masquer
- ❑ Mèche 1/8", 7/64", 3/16" ou 7/32"(selon le mur)
- ❑ Gallon à mesurer
- ❑ Niveau
- ❑ Calfeutrant au silicone clair

ATTENTION:
Pour un fonctionnement optimal, il est important que la porte de douche soit installée de niveau sur des murs également de niveau.
Manipulez les pièces de métal avec soin.

BEFORE STARTING

Upon reception, verify if your shower or tub door is in good condition and make sure that all parts are included in the hardware bag. If you have a problem, please contact your distributor immediately.

Required equipment:

- ❑ Flat, square or Phillips #1 and #2 screwdriver
- ❑ Pencil
- ❑ Drill
- ❑ Masking tape
- ❑ 1/8", 7/64", 3/16" or 7/32" drill bit (According to wall)
- ❑ Measuring tape
- ❑ Level
- ❑ Clear silicone caulking

WARNING:
For optimum operation, it is important that the shower door be installed perfectly levelled on walls that are also perfectly leveled.
Manipulate metal parts with care.

INSTRUCTIONS SPÉCIALS

SPECIAL INSTRUCTIONS

INSTRUCTIONS SPÉCIALES POUR INSTALLATION SUR DES ENCLOS PRÉFABRIQUÉS.

Des structures de fibre de verre ou de plastique peuvent ne pas avoir la résistance nécessaire pour supporter votre porte de douche ou de bain. Pour obtenir une installation sécuritaire de votre porte, il est important d'utiliser un cadrage de bois à l'arrière du rebord de votre enclos.

AVANT L'INSTALLATION :

Assurez-vous qu'un joint de silicone a été tiré entre les murs et la base de plastique.

SPECIAL INSTRUCTIONS FOR INSTALLATION IN PREFABRICATED STALLS.

Fiberglass or acrylic construction may not be of sufficient strength to support your shower or tub door enclosure. To provide for a secure mounting of this door it is important that you use wood framing behind the face edge of your stall. Apply a bead of silicone between walls and base of stall.

BEFORE INSTALLATION :

Wall and base joints must be siliconed properly.

ÉTAPE 1 - Porte réversible

I. Déterminez le sens d'ouverture de la porte en fonction de la pomme de douche (votre porte est réversible). ***Fig. A***

II. Marquez l'emplacement du seuil **(H)** à 1/8"(3mm) du rebord intérieur de la douche. ***Fig. B***

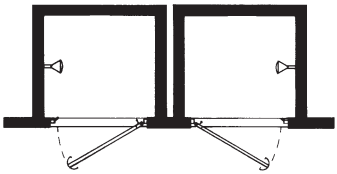

Fig. A

STEP 1 - Reversible door

I. Decide from which direction the door will open, taking into consideration location of the shower head (this door is reversible). ***Fig. A***

II. Mark sill **(H)** location 1/8" (3mm) away from the interior edge of the shower stall. ***Fig. B***

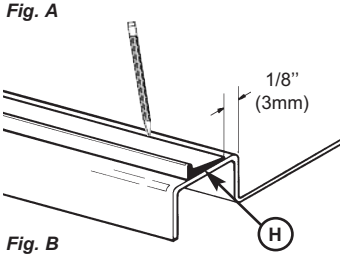

Fig. B

ÉTAPE 2 - Installation du seuil

I. Mesurez l'ouverture de la porte sur la marque faite à l'étape 1.

II. Coupez le seuil **(H)** 1/16"(2 mm) plus court que l'ouverture.

III. Mettre un léger cordon de silicone dans les rainures sous le seuil. ***Fig.C***

IV. Installez et retenez en place à l'aide de ruban à masquer. ***Fig.D***

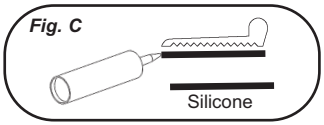

Fig. C

STEP 2 - Sill installation

I. Measure door opening along the mark made in step 1.

II. Cut sill **(H)** 1/16" (2mm) shorter than the opening.

III. Apply a light bead of silicone to the grooves underneath the sill. ***Fig.C***

IV. Install and hold in place with masking tape. ***Fig.D***

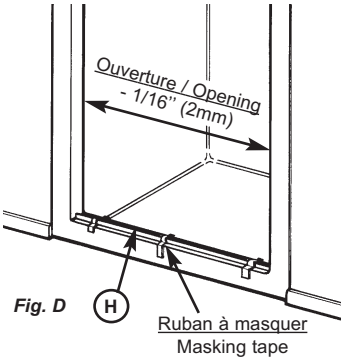

Fig. D

STEP 3 - Installation du montant de pivot

I. Insérez le support de pivot en plastique **(EE)** sur le bas du montant de pivot **(I)**.

II. Bloquez l'assemblage avec la barrure **(FF)**.

IMPORTANT: Avant de fixer le montant assurez-vous d'avoir un cadre de bois derrière votre mur afin de fixer solidement le montant. Si ce n'est pas le cas, nous suggérons de le fixer à l'aide d'ailettes en nylon ou à ressort ou utilisez les ancrages appropriés (cheville DD). Cela dans le but d'assurer un ancrage solide.

III. Placez le montant de pivot **(I)** contre le rebord extérieur du seuil **(H)**.

IV. Nivelez verticalement.

V. Marquez l'emplacement des trous avec un crayon. Déplacer le montant mural **(I)**, puis percer des trous aux marques.

Mèches: -Pour céramique: 7/32" (6mm) au carbure
-Pour plastique: 1/8"(3,2mm)
-Pour mur préfabriqué: 3/16'' (4,8mm)

VI. Insérez les chevilles de plastique **(DD)** excepté sur les murs pré-fabriqués.

VII. Vissez avec 5 vis **(AA)**.

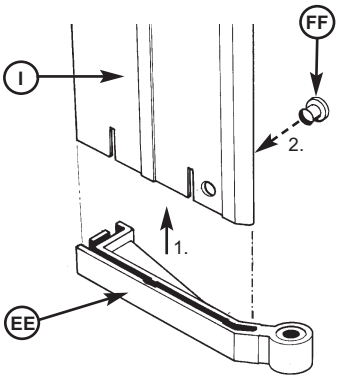

STEP 3 - Pivot jamb installation

I. Insert plastic pivot support **(EE)** on bottom of pivot jamb **(I)**.

II. Lock with snap nut **(FF)**.

IMPORTANT: Before securing the wall jamb, make sure you have a wood structure behind your wall. If it is not the case, we suggest you fix the wall jamb with nylon or spring toggle bolts or use proper anchor hardware (plug DD). To ensure a solid wall anchoring.

III. Stand pivot jamb **(I)** upright against the exterior lip of the sill **(H)**.

IV. Level vertically.

V. Mark holes and side locations with pencil. Remove pivot jamb **(I)** and drill holes at marked locations.

Drill bits: -For ceramic tile wall: 7/32" (6mm) carbide
-For plastic wall: 1/8" (3,2mm)
- For dry wall: 3/16'' (4,8mm)

VI. Insert plastic plug **(DD)** except for prefab walls.

VI. Fasten with five screws **(AA)**.

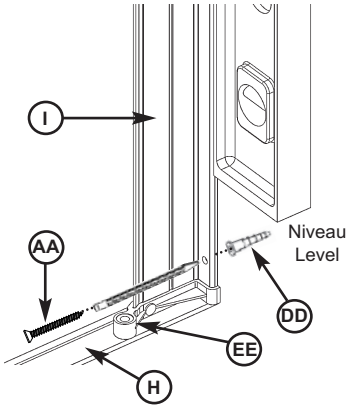

ÉTAPE 4 - Installation de la porte

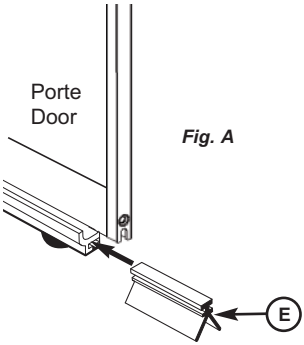

Fig. A

I. Insérez le déflecteur souple **(E)** dans le bas de la porte et coupez le surplus. Vous pouvez humecter le déflecteur souple pour faciliter l'insertion. **Fig. A**

II. Insérez l'axe du bas du panneau dans le support de pivot en plastique **(EE)**. **Fig. B**

III. Maintenez en place et insérez l'autre support de pivot en plastique **(EE)** au haut du montant de pivot **(I)** et sur l'axe de pivot. **Fig. C**

IV. Bloquez l'assemblage avec la barrure de plastique **(FF)**. (Voir étape 3)

STEP 4 - Door installation

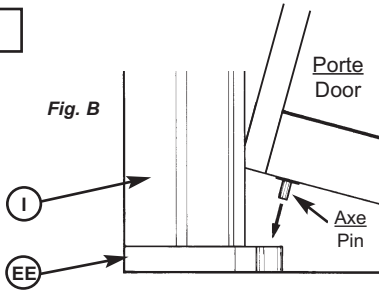

Fig. B

I. Insert plastic drip shield **(E)** into the bottom of the door and cut surplus plastic. **Fig. A** You can dampen the drip shield to facilitate insertion.

II. Insert lower pin of door panel into lower plastic pivot support **(EE)**. **Fig. B**

III. Hold in place, insert upper plastic pivot support **(EE)** onto pivot jamb **(I)** and pin of door panel. **Fig. C**

IV. Lock with plastic snap nut **(FF)**. (See step 3)

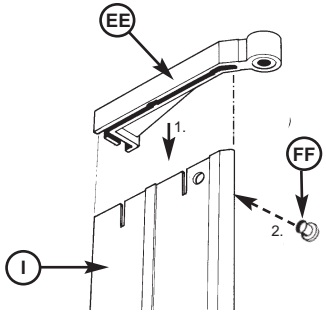

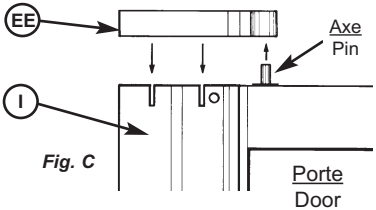

Fig. C

ÉTAPE 5 - Installation du montant mural

IMPORTANT: Avant de fixer le montant assurez-vous d'avoir un cadre de bois derrière votre mur afin de fixer solidement le montant. Si ce n'est pas le cas, nous suggérons de le fixer à l'aide d'ailettes en nylon ou à ressort ou utilisez les ancrages appropriés (cheville DD). Cela dans le but d'assurer un ancrage solide.

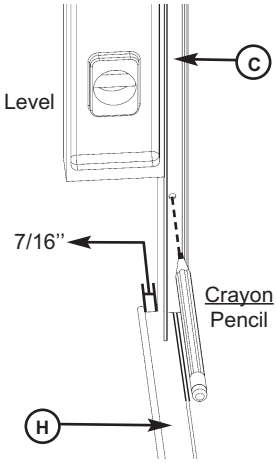

I. Alignez le montant mural **(C)** sur le bord intérieur du seuil **(H)** et laissez un espace de 7/16" (11 mm) entre ceux-ci.

II. Nivelez verticalement.

III. Marquez l'emplacement des trous avec un crayon. Déplacer le montant mural **(C)** et percez le mur vis-à-vis les marques.

IV. Insérez les chevilles de plastique **(DD)**, excepté dans un mur préfabriqué.

V. Vissez le montant mural avec les vis **(CC)** en place.

STEP 5 - Wall jamb installation

IMPORTANT: Before securing the wall jamb, make sure you have a wood structure behind your wall. If it is not the case, we suggest you fix the wall jamb with nylon or spring toggle bolts or use proper anchor hardware (plug DD). To ensure a solid wall anchoring

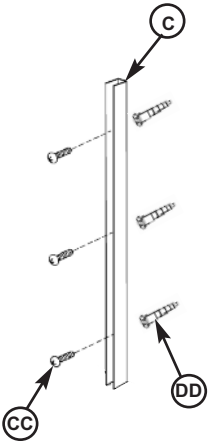

I. Align the wall jamb **(C)** with the sill edge **(H)**, leaving a 7/16" (11 mm) gab between the latter.

II. Level vertically

III. Mark holes and side locations with pencil. Remove wall jamb **(C)** and drill holes at marked locations.

IV. Insert plastic plug **(DD)**except for prefab walls.

V. Use screw **(CC)** to fit the wall jamb in place.

ÉTAPE 6 - Ajustement de la porte

I. Incliner légèrement la porte vers l'intérieur à l'aide des vis d'ajustement pour permettre l'écoulement de l'eau à l'intérieur de la douche. ***Fig.A***

II. Insérez le percuteur **(B)** à l'intérieur du montant **(C)** tel que la ***figure B***.

III. Fermez la porte et ajustez le percuteur de façon à ce qu'il soit parallèle à celle-ci, en laissant un espace entre les deux (au minimum de 1/16''(1,6mm) et au maximum de 1/4" (6,5mm). **Fig C**

IV. Marquez l'emplacement des trous sur le percuteur **(B)** (intérieur de la douche) et percez seulement la première paroi de celui-ci. Utilisez une mèche de 7/64'' (3mm).

V. Fixez à l'aide de trois vis **(BB)**, des rondelles **(HH)** et des capuchons à vis **(GG)**. **Fig B**

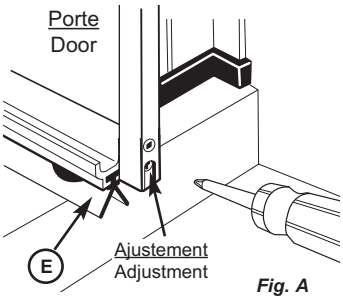

Fig. A

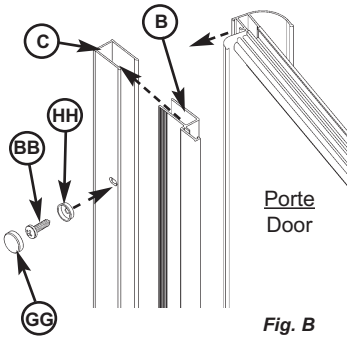

Fig. B

STEP 6 - Door adjustement

I. Slightly incline the door towards the inside using adjustment screws to permit proper water evacuation. ***Fig.A***.

II. Insert the striker **(B)** inside the wall jamb **(C)** as shown in the ***figure B***.

III. Close the door and adjust the striker, leaving a 1/16" gap between the striker and the pull frame (a minimum of 1/16" (1,6mm) and a maximum of 1/4" (6,5mm). ***Fig.C***

IV. Mark hole locations on the striker (interior of the shower) and drill through the first wall of the striker **(B)** only. Use a 7/64" (3mm) drill bit.

V. Fasten it with three screws **(BB)** use the washer **(HH)** and the snap cap **(GG)** with the screw **(BB)**. **Fig B**

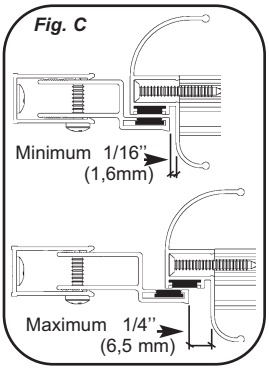

Fig. C

ÉTAPE 7 - Ajustement de la porte (suite)

I. Vérifiez si la porte ferme bien. Si ce n'est pas le cas, enlevez-la en vous référant à l'étape 5.

II. Insérez dans le pivot du bas de la porte un espaceur **(II)** ou deux pour réduire la friction entre le déflecteur souple **(E)** et le cadre de porte.

III. Réinstallez la porte selon l'étape 5.

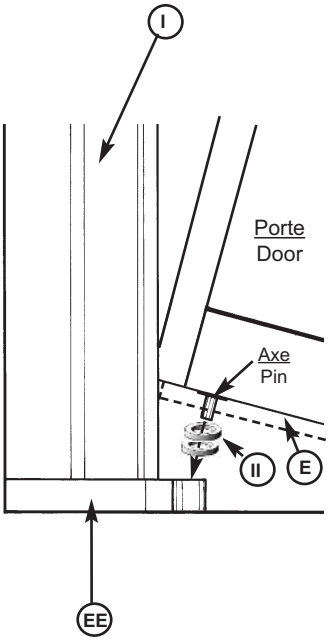

STEP 7 - Door adjustment (continued)

I. If the door does not open easily, remove the door (refer to step 5).

II. Slip one or two spacers **(II)** as required to reduce the friction between the plastic drip shield **(E)** and the door frame.

III. Reinstall door as per step 5.

ÉTAPE 8 - Silicone

I. Appliquez le silicone à l'extérieur seulement.

II. Laissez sécher le silicone pendant 24 heures avant l'utilisation.

STEP 8 - Silicone

I. Apply silicone to exterior of unit only.

II. Allow 24 hours for silicone to cure before using.

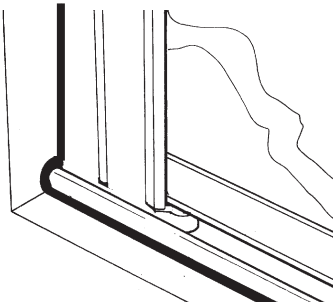

Silicone

NETTOYAGE

Les nettoyeurs ménagers liquides doux sont suffisants pour garder la surface propre et brillante . Rincez à fond et asséchez avec un chiffon propre.

Ne jamais utiliser de nettoyants abrasifs, grattoirs, brosses métalliques, ni autres objets ou produits pouvant égratigner ou ternir les surfaces.

Ne jamais mettre une surface en contact avec des produits contenant de l'acétone (nettoyant de polis à ongle), des solvants, des décapants, de l'essence, etc.

Enlevez la poussière grâce à un linge doux et humide.

Utilisez l'alcool à friction pour enlever les taches de peinture, d’encre ou de graisse.

Les égratignures et marques sont rarement visibles sur la surface et si elles devaient paraître, il serait facile de les enlever grâce à un polisseur liquide pour automobile.

TO CLEAN

Mild liquid household cleaners will keep the metal surface bright and clean. Rinse well and dry with a clean cloth.

Do not use abrasive cleaners, scrapers, metal brushes, or any items or products that could scratch or dull the surface.

Do not allow the surface to come into contact with products such as acetone (nail polish remover), dry cleaning solution, lacquer thinner, gasoline, etc.

Remove dust with a soft, damp cloth.

Clean grease, oil, paint and ink with rubbing alcohol.

Accidental scratches or stains will rarely show, and if they do they can be easily removed with a liquid automobile polish.

GARANTIE LIMITÉE

MAAX Bath Inc.(ci-après “Maax”) offre la garantie limitée expresse suivante sur chacun de ses produits. Cette garantie s’adresse uniquement au propriétaire/utilisateur original pour un usage personnel domestique. Des restrictions additionnelles s’appliquent aux utilisations commerciales.

MAAX garantit **les portes de douches** contre tout défaut de matériel ou de fabrication dans des conditions normales d'utilisation et d'entretien pour une période de dix (10) ans à compter de la date d'achat originale du produit par le propriétaire/utilisateur, l'entrepreneur ou le constructeur auprès d'un distributeur agrée.

MAAX procédera à la réparation ou au remplacement (avec un produit de même valeur), à sa discrétion, de tout produit dont le défaut sera rapporté au distributeur agrée ou à MAAX durant la période de garantie. Cette garantie s'applique au propriétaire/utilisateur original et n'est pas transférable à un propriétaire subséquent.

Ni le distributeur, ni le concessionnaire autorisé MAAX, ni personne d'autre n'est autorisé à faire d'affirmations, de représentations ou de garanties autres que celles stipulées aux présentes; les affirmations, représentations et garanties contrevenant à cette interdiction ne sauraient s'appliquer à MAAX ni à personne d'autre MAAX se réserve le droit de modifier cette garantie en tout temps; il est entendu que de telles modifications ne changeront pas les conditions de la garantie applicable au moment de la vente des produits en cause.

RESTRICTIONS

La présente garantie ne s'applique pas dans le cas d'utilisations ou d'opérations non conformes ou incorrectes, de bris ou de dommages causés par la faute, la négligence, l'abus, le mauvais emploi, le mauvais usage, le mauvais entretien, l'altération ou la modification du produit, de même que par la corrosion chimique ou naturelle, le feu, l'inondation, les catastrophes naturelles ou tout autre cas fortuit. La présente garantie ne s'applique pas aux taches provoquées par une eau ferreuse ou une eau dure.

Le propriétaire/utilisateur du produit visé par la présente garantie est entièrement responsable de l'installation et du branchement approprié de l'appareil. MAAX ne procède pas à l'installation, n'engage pas d'entrepreneur à cet effet, ni ne supervise l'installation et, conséquemment, ne peut être tenue responsable de tout défaut, bris ou dommage causé directement ou indirectement par l'installation du produit ou résultant de celle-ci. Le propriéaire / utilisateur doit assurer un accès aux composantes du produit tel que le décrit le guide d'installation afin que MAAX puisse exécuter la garantie spécifiée aux présentes. Si un tel accès n'existe pas, tous les coûts inhérents à son aménagement seront la responsabilité du propriétaire/utilisateur. La présente garantie ne s'applique pas aux produits qui n'auraient pas été installés ou utilisés conformément aux instructions fournies par MAAX ainsi qu'à tout règlement ou loi applicable à de telles installations.

MAAX recommande fortement que ses produits, par exemple ses portes de douches, soient installés par des professionnels spécialisés en produits de salles de bains. L'installation d'une porte de douche par une personne inexpérimentée peut entraîner le bris d'une vitre et, par conséquent, des blessures ou la mort.

MAAX n'est pas responsable des coûts, dommages ou réclamations résultant de l'achat de produits qui ne conviendraient pas aux ouvertures ou aux structures existantes. MAAX n'est pas responsable des coûts ,dommages ou réclamations résultant de vices qui auraient pu être découverts, réparés ou évités dans le cadre d'une inspection ou d'une vérification antérieure à l'installation.

MAAX n'est aucunement responsable des blessures corporelles, du décès d'une personne, des dommages directs, particuliers, accessoires ou indirects, de la perte de temps ou de profit, des inconvénients, des frais accessoires, des coûts de main d'œuvre ou de matériel ou de tout autre coût résultant de l'utilisation du produit ou de l'équipement ou relatif à l'application de la présente garantie ou résultant du retrait ou du remplacement de tout produit, élément ou pièce faisant l'objet de la présente garantie.

À MOINS D'INDICATION CONTRAIRE AUX PRÉSENTES, MAAX N'OFFRE AUCUNE GARANTIE EXPRESSE OU IMPLICITE, NI AUCUNE GARANTIE DE QUALITÉ MARCHANDE OU D'ADAPTABILITÉ À UN USAGE PARTICULIER OU DE CONFORMITÉ À UN CODE.

Dans tous les cas, MAAX ne peut être tenue responsable de tout montant excédant le prix d'achat du produit déboursé par le propriétaire/utilisateur, l'entrepreneur ou le constructeur.

Restrictions commerciales
En plus des conditions et restrictions mentionnées ci-dessus, la période de garantie relative à tout produit installé dans le cadre d'une application commerciale ou utilisé dans le cadre d'une entreprise commerciale est de un (1) an à compter de la date d'achat originale par le propriétaire/utilisateur, l'entrepreneur ou le constructeur auprès d'un distributeur agrée. MAAX n'est pas responsable de la perte d'usage ou de profit dans aucune circonstance.

La présente garantie accorde des droits spécifiques au propriétaire/utilisateur : le propriétaire/utilisateur peut jouir d'autres droits pouvant varier d'un État ou d'une province à l'autre.

Garantie de service
Pour se prévaloir du service offert en vertu de la présente garantie pendant les heures normales d'ouverture, communiquer avec le détaillant ou le distributeur qui a vendu le produit, ou encore avec MAAX directement.

MAAX honorera la garantie de service décrite ci-dessus aux conditions suivantes: (1) la défaillance est d'une nature ou d'un type couvert par la garantie; (2) l'utilisateur a informé un agent autorisé de MAAX ou un représentant du service de la garantie de la nature du problème durant la période de la garantie; (3) une preuve concluante (p. ex., une preuve d'achat ou d'installation) de ce qui précède est fournie par l'utilisateur, démontrant que la défaillance est survenue ou a été découverte pendant la période de garantie; et (4) une personne autorisée d'un service indépendant ou un représentant de la compagnie a eu la permission d'inspecter le produit pendant les heures normales d'ouverture, dans un délai raisonnable après le signalement du problème par l'utilisateur.

L'obligation de MAAX en vertu de la garantie cesse au moment où MAAX fournit le remplacement ou la réparation. Le refus du client d'accepter cette mesure met un terme à l'obligation de MAAX en vertu de la garantie.

Les produits MAAX sont certifiés par un ou plusieurs des organismes de certification suivants :
- CSA
- UL
- IAPMO
- ULI
- INTERTEK (ETL)
- WARNOCK HERSEY
- US TESTING
- NAHB

Certains modèles sont en attente de certification.
MAAX ou un organisme de certification peut annuler une certification sans préavis.

MAAX une marque de commerce déposée de MAAX Bath Inc.
PIVOLOK est une marque de commerce de MAAX Bath Inc.

LIMITED WARRANTY

MAAX Bath Inc. (hereafter “Maax”) offers the following express limited warranty on each of its products. This warranty extends only to the original owner/end-user for personal household use. For commercial uses, additional limitations apply.

MAAX warrants **shower doors** to be free from defects in workmanship and materials under normal use and service for a period of ten (10) years from the initial date of purchase by the owner/end-user, contractor or builder from an authorized dealer.

Any product reported to the authorized dealer or to MAAX as being defective within the warranty period will be repaired or replaced (with a product of equal value) at the option of MAAX. This warranty extends to the original owner/end-user and is not transferable to a subsequent owner.

Neither the distributor, authorized MAAX dealer nor or any other person has been authorized to make any affirmation, representation or warranty other than those contained in this warranty; any affirmation, representation or warranty other than those contained in this warranty shall not be enforceable against MAAX or any other person.

MAAX reserves the right to modify this warranty at any time, it being understood that such modification will not alter the warranty conditions applicable at the time of the sale of the products in question.

Limitations

This warranty shall not apply following incorrect operating procedures, breakage or damages caused by fault, carelessness, abuse, misuse, misapplication, improper maintenance, alteration or modification of the unit, as well as chemical or natural corrosion, accident, fire, flood, act of God or any other casualty. This warranty shall not apply to stains caused by ferrous water or hard water.

The owner/end-user of the product covered this warranty is entirely responsible for its proper installation and electrical wiring. MAAX neither installs nor supervises the installation, nor hires a contractor for this purpose, and consequently cannot be held responsible for any defect, breakage or damage caused thereby or resulting thereof, either directly or indirectly. The owner/end-user must provide access to the components of the product as described in the installation guide, so that MAAX can execute the warranty specified herein. If such access is not available, all expenses to provide said access will be the responsibility of the owner/end-user.

This warranty does not apply to products or equipment not installed or operated in accordance with instructions supplied by MAAX and all applicable rules, regulations and legislation pertaining to such installations.

MAAX strongly recommends that its products-for example, but without limitation, shower doors and other items-be installed by professionals with experience in bathroom products. Installation of shower doors by an inexperienced person may result in glass breakage and, consequently, cause personal injury or death.

MAAX is not liable for any costs, damages or claims resulting from the purchase of products that do not fit through openings or existing structures. MAAX is not liable for any costs, damages or claims resulting from defects that could have been discovered, repaired or avoided by inspection and testing prior to installation.

MAAX is not liable for personal injuries or death to any person or for any direct, special, incidental or consequential damage, loss of time, loss of profits, inconvenience, incidental expenses, labor or material charges, or any other costs resulting from the use of the product or equipment or pertaining to the application of the present warranty, or resulting from the removal or replacement of any product or element or part covered by this warranty.

EXCEPT AS OTHERWISE PROVIDED ABOVE, MAAX MAKES NO WARRANTIES, EXPRESS OR IMPLIED, INCLUDING WARRANTIES OF MERCHANTABILITY AND FITNESS FOR A PARTICULAR PURPOSE OR COMPLIANCE WITH ANY CODE.

In any case, MAAX cannot be liable for any amount over and above the purchase price paid for the product by the owner/end-user, contractor or builder.

Commercial Limitations

In addition to the above conditions and limitations, the warranty period for products **installed for commercial** applications or used in commercial ventures is of one (1) year from the initial date of purchase by the owner/end - user, contractor or builder from an authorized dealer. MAAX is not responsible for loss of use or profit under any circumstances. If the product is used as a display, the warranty period begins when the product is placed on display.

This warranty gives the owner/end-user specific legal rights. The owner/end-user may also have other rights which vary from one state and/or province to another.

Warranty service

In order to obtain service provided under this warranty during regular business hours, contact the dealer or distributor who sold the unit, or MAAX directly.

MAAX will provide the warranty service described above when the following conditions have been met: (1) the failure is of the nature or type covered by the warranty;(2) the user has informed an authorized MAAX Agent or Warranty Service Department representative of the nature of the problem during the warranty period; (3) conclusive evidence (e.g., proof of purchase or installation) is provided to the foregoing by the user proving that the failure occurred or was discovered within the warranty period; and (4) an authorized independent service person or company representative has been permitted to inspect the product during regular business hours within a reasonable time after the problem was reported by the user.

MAAX's warranty obligation shall be discharged upon tender of replacement or repair. The purchaser refusal to accept the tender terminates MAAX's warranty obligation.

MAAX products are certified by one or more of the following certification agencies:
- CSA
- UL
- IAPMO
- ULI
- INTERTEK (ETL)
- WARNOCK HERSEY
- US TESTING
- NAHB

Certain models are pending approval.
Certification may be ended by MAAX or certification agencies without notice.

MAAX is a registered trademark of MAAX Bath Inc.
PIVOLOK is a trademark of MAAX Bath Inc.

Save this manual for future reference
Conservez ce manuel pour usage ultérieur

MAAX®

www.maax.com

Technical Services / Service technique

Canada	United States / États-Unis
T. 1 800-361-2045 F. 1 888-361-2045	T. 1 800 328-2531 F. 1 800 944-9808

KEEP THESE INFORMATIONS : CONSERVEZ CES INFORMATIONS :	The content of this package have been verified by: Le contenu de cet emballage a été vérifié par :
Purchase date / Date d'achat : _____	**Inspector / Inspecteur :** _____
Serial number / Numéro de série : _____	**No:** _____

© 2008 MAAX Bath Inc.
2009-07-21

PRINTED IN CANADA / IMPRIMÉ AU CANADA
10049469