MAAX®

Owner's Manual

Manuel du propriétaire

2 PANELS SHOWER DOOR

PORTE DE DOUCHE 2 PANNEAUX

Please read instructions carefully before proceeding.	Lire les instructions attentivement avant de commencer.

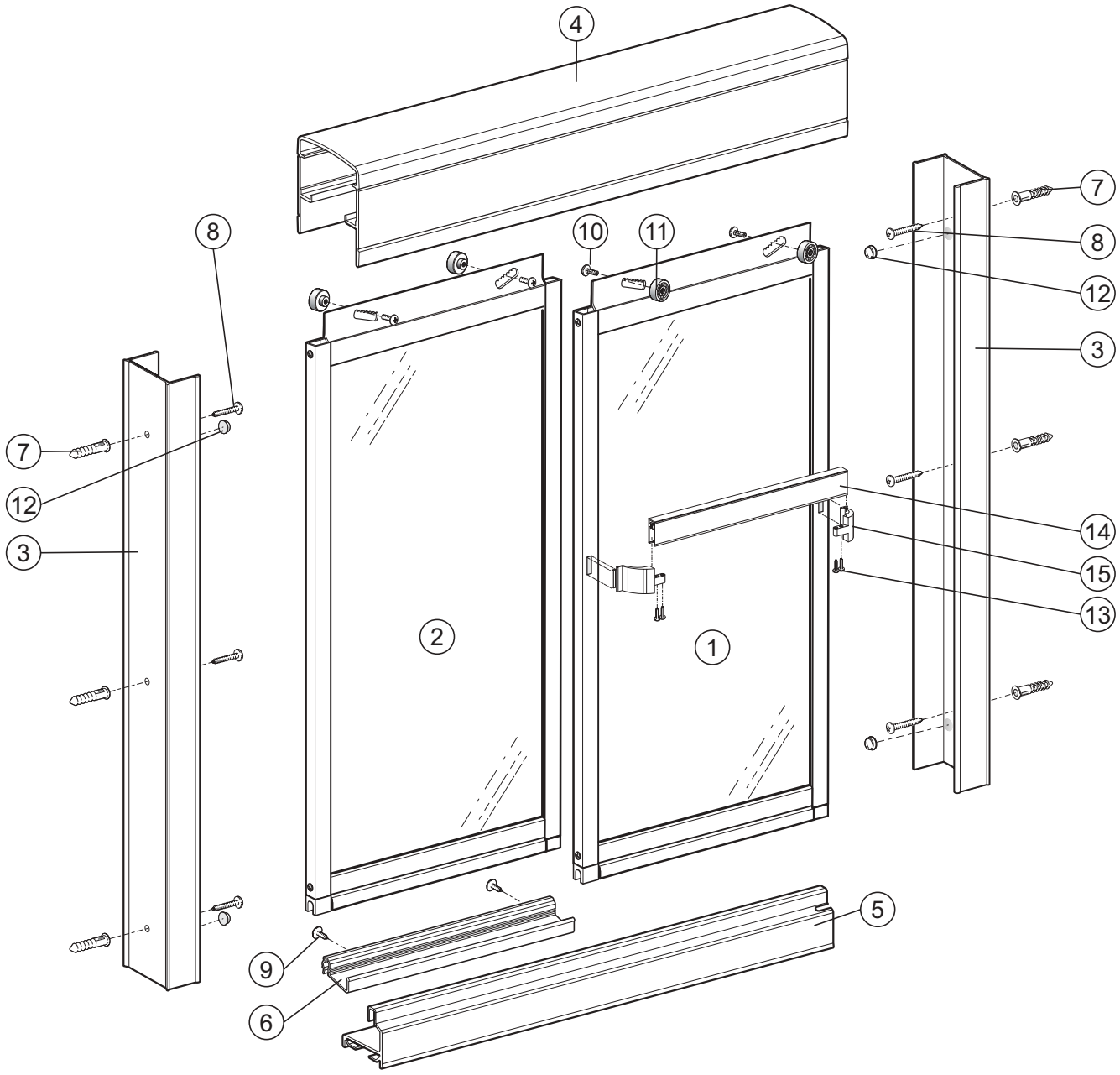

196235 - 196240 - 196241 - 196242

Parts Description

Description des pièces

Item n° N° de repère	Description	Description	Part n° / N° de pièce				Qty Qté
			196235	*196240*	*196241*	*196242*	
1	Outside door assembly	Porte extérieure	10012596-XXX-XXX	10012557-965-084	10012560-XXX-XXX	10012557-965-084	1
2	Inside door assembly	Porte intérieure	10012556-XXX-XXX	10012558-965-084	10012561-XXX-XXX	10012559-990-084	1
3	Wall jamb	Montant mural	10041003-XXX-606	10041003-084-606	10041003-XXX-606	10041003-084-606	2
4	Header	Rail supérieur	10041187-XXX-001	10041187-084-001	10041187-XXX-001	10041187-084-001	1
5	Bottom track	Rail du bas	10041112-XXX-601	10041112-084-601	10041112-XXX-601	10041112-084-601	1
6	Retainer	Étrier (Guide)	10048769-092-609	10048769-092-609	10048769-092-609	10048769-092-609	1
*7	Wall anchor	Cheville d'ancrage	10048201	10048201	10048201	10048201	6
*8	#8 x 1 1/2" (38 mm) screw PAN QUAD	Vis #8 x 1 1/2" (38 mm) PAN QUAD	10047011	10047011	10047011	10047011	6
*9	#6 x 3/8" (10 mm) screw "A" QUAD	Vis #6 x 3/8" (10 mm) "A" QUAD	10012535	10012535	10012535	10012535	2
*10	#8-32 x 3/8" (10 mm) screw TRU PHI MS SS 18-8	Vis #8-32 x 3/8" (10 mm) TRU PHI MS SS 18-8	10014401	10014401	10014401	10014401	4
*11	Roller	Roulette	10048199	10048199	10048199	10048199	4
*12	Bumper	Coussinet	10048292-092	10048292-092	10048292-092	10048292-092	4
*13	#6 x 3/4" (19 mm) screw PAN QUAD	Vis #6 x 3/4" (19 mm) PAN QUAD	10047060	10047060	10047060	10047060	4/8
14	Towel bar	Barre à serviette	10041235-XXX-610	10041235-084-610	10041235-XXX-608	10041235-084-610	1/2
*15	Towel bar bracket	Support de barre à serviette	10048763-XXX-601 10048736-084	10048763-084	10048763-XXX	10048763-084	2/4
	Hardware bag	Sac de quincaillerie	10049445-XXX-601	10049445-084-601	10049445-XXX-601	10049445-084-601	1
	Hardware bag (screw)	Sac de quincaillerie (vis)	10012577	10012577	10012577	10012577	1

**Items included with hardware bag / Articles inclus dans le sac de quincaillerie.*

Illustration of Components

Illustration des pièces

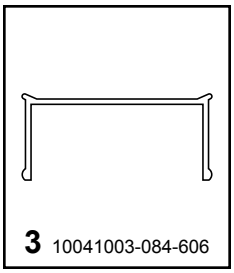
3 10041003-084-606

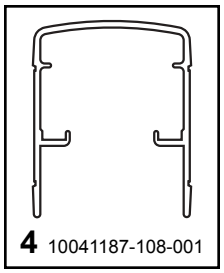
4 10041187-108-001

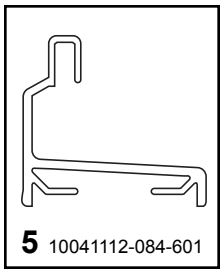
5 10041112-084-601

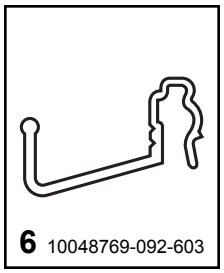
6 10048769-092-603

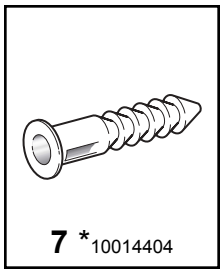
7 *10014404

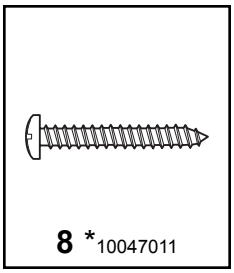
8 *10047011

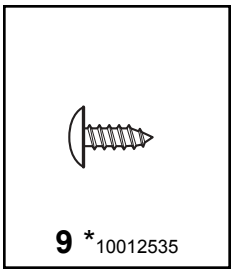
9 *10012535

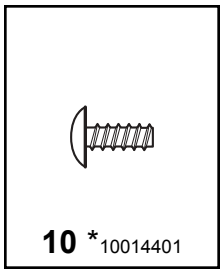
10 *10014401

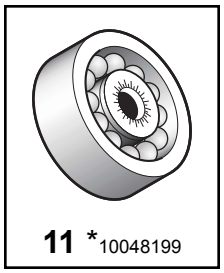
11 *10048199

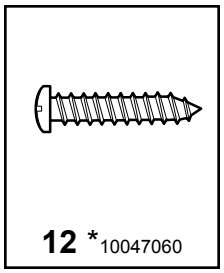
12 *10047060

13 *10014160-092

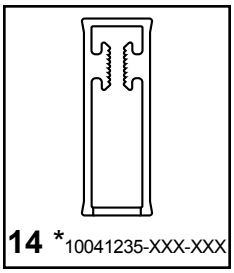
14 *10041235-XXX-XXX

DRAWINGS NOT TO SCALE
DESSINS NON À L'ÉCHELLE

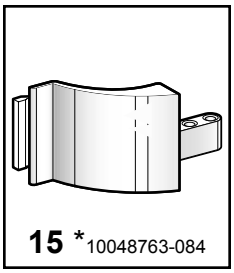
15 *10048763-084

PRODUCT SPECIFICATIONS ARE SUBJECT TO CHANGE WITHOUT NOTICE. USE OWNER'S MANUAL INSTRUCTIONS SUPPLIED WITH PRODUCT.

WHEN ORDERING REPLACEMENT PARTS, PLEASE REFER TO PART NUMBER, DESCRIPTION, DIMENSIONS AND COLOUR.

DES CHANGEMENTS PEUVENT ÊTRE APPORTÉS AU PRODUIT SANS PRÉAVIS. VEUILLEZ UTILISER LE MANUEL FOURNI AVEC LE PRODUIT.

LES COMMANDES POUR PIÈCES DE REMPLACEMENT DOIVENT INCLURE LEUR NUMÉRO, DESCRIPTION, DIMENSIONS ET COULEUR.

Before starting

Upon receipt, make sure your shower door is in good condition and that all parts are included in the hardware bag. If you have a problem, please contact your distributor immediately.

Required equipment:
- ❑ Metal saw
- ❑ File
- ❑ Square or Phillips screwdriver #1 and #2
- ❑ Electric drill
- ❑ Drill bit 7/32” (6mm) or 3/16” (5mm) (according to wall)
- ❑ Level
- ❑ Measuring tape
- ❑ Pencil
- ❑ Clear silicone caulking
- ❑ Masking tape

WARNING:
- It is essential that this product be installed by an experienced person.
- The wearing of security glasses is highly recommended to avoid injury.
- The For optimum operation, it is important that the bath door be installed levelled on walls that are also leveled.
- Manipulate metal parts with care.

Avant de débuter

Lors de la réception, vérifiez si votre porte de douche est en bonne condition et si toutes les pièces sont incluses dans le sac de quincaillerie. S’il y a un problème, signalez-le immédiatement à votre distributeur.

Équipement requis:
- ❑ Scie à métaux
- ❑ Lime
- ❑ Tournevis carré ou étoile #1 et #2
- ❑ Perceuse électrique
- ❑ Mèche 7/32” (6mm) ou 3/16” (5mm) (selon le mur)
- ❑ Niveau
- ❑ Gallon à mesurer
- ❑ Crayon
- ❑ Calfeutrant au silicone clair
- ❑ Ruban à masquer

ATTENTION:
- Il est impératif que ce produit soit installé par une personne expérimentée.
- Veuillez porter des lunettes de sécurité lors de l’installation de la porte.
- Pour un fonctionnement optimal, il est important que la porte de bain soit installée de niveau sur des murs également de niveau.
- Manipulez les pièces de métal avec soin.

IMPORTANT

- ❑ Fiberglass or plastic structure may not be of sufficient strength to support your shower door. To provide for a more secure mounting of this door, it is important that you use wood framing behind the face edge of your stall.

IMPORTANT

- ❑ Les structures de fibre de verre ou de plastique peuvent ne pas avoir la résistance nécessaire pour supporter votre porte de douche. Pour une installation sécuritaire de votre porte, il est important d’utiliser un cadrage de bois derrière le rebord de l’enclos.

Installation Instructions

Guide d’installation

STEP 1 -

i. Measure the opening (**X**) along the tub rim.

ii. Use a fine hacksaw to cut the bottom track (5) 3/16” (5 mm) short of this dimension (**X**).

***ATTENTION* : Cut the opposite side of the drainage notch.**

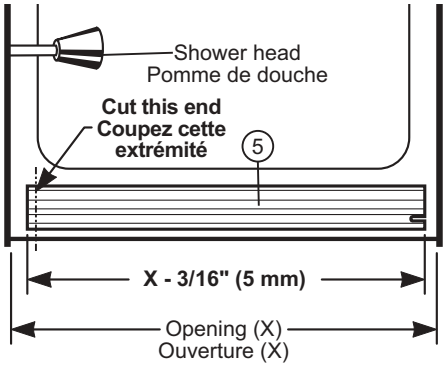

ÉTAPE 1 -

i. Mesurez l’ouverture (**X**) sur le rebord du bain.

ii. Utilisez une scie à métaux pour couper le rail du bas (5) 3/16” (5 mm) plus court que l’ouverture (**X**).

***ATTENTION* : Vous devez couper l’extrémité du rail (5) opposée à l’ouverture d’évacuation d’eau.**

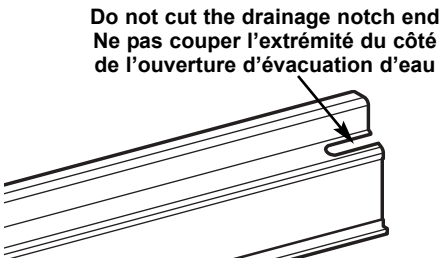

STEP 2 -

i. Temporarily place the bottom track (5) on the tub or the shower base rim near as possible of the shower base exterior edge.

ii. Mount and veritcaly level both wall jambs (3).

iii. With a pencil, mark the position of the bottom track (5) for future reference.

ÉTAPE 2 -

i. Placez temporairement le rail du bas (5) sur le rebord du bain ou de la base de douche, le plus près possible du rebord extérieur.

ii. Placez et alignez les montants muraux (3) à l'aide d'un niveau.

iii. Marquez au crayon l'emplacement du rail (5) pour référence ultérieure.

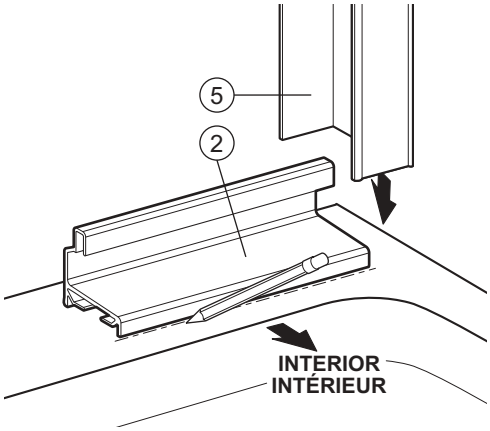

STEP 3 -

i. Mark and drill the holes in wall jamb (3).
Drill bit: -ceramic tile wall: 7/32" (5.5mm) carbide bit.
-Dry wall: 3/16" (4.8mm)

ii. Repeat for other wall jamb (3).

iii. Remove all parts.

ÉTAPE 3 -

i. Nivelez le montant mural (3). Marquez et percez les trous.
Mèche: -Pour céramique: 7/32" (5.5mm) carbide bit.
-"Gypse": 3/16" (4.8mm).

ii Répétez cette opération pour l'autre montant mural (3).

iii. Enlevez toutes les pièces.

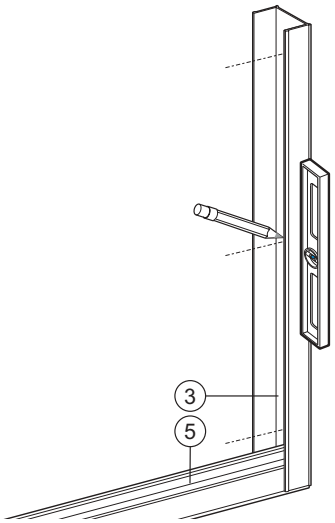

STEP 4 -

i. Caulk the outer leg of the bottom track (5) along its full length and caulk the inner leg 3"(76 mm) from both ends.

ii. Place track in its correct position, using the reference mark made in *Step 2*.

iii. Apply masking tape to allow silicone to dry.

iv. Wipe away excess silicone.

ÉTAPE 4 -

i. Appliquez du silicone sur toute la longueur sous la patte extérieur du rail (5) et de 3"(76 mm) à chaque bout de la patte intérieure.

ii. Replacez le rail du bas (5) sur le bain en vous référant aux marques tracées à l'*étape 2*.

iii. Appliquez du ruban à masquer pour permettre au silicone de sécher.

iv. Essuyez l'excédant de silicone.

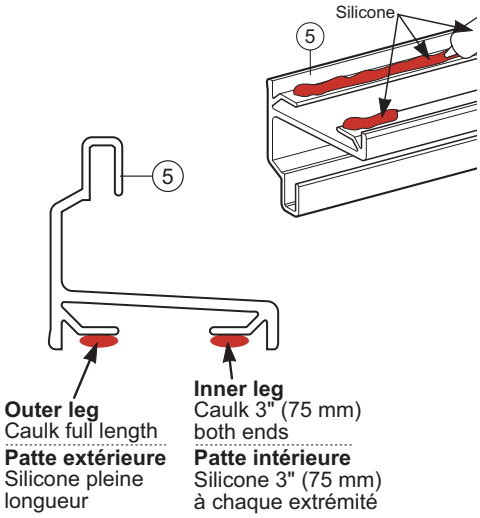

STEP 5 -

i. Insert wall anchors (7).

ii. Place wall jamb (3) on bottom track (5)

iii. Fasten each wall jamb (3) with screws #8 x 1 1/2" (8).

ÉTAPE 5 -

i. Insérez les chevilles de plastique (7).

ii. Placez les montants muraux (3) sur le rail du bas (5).

iii. Vissez chaque montant mural (3) avec les vis #8 x 1 1/2" (8).

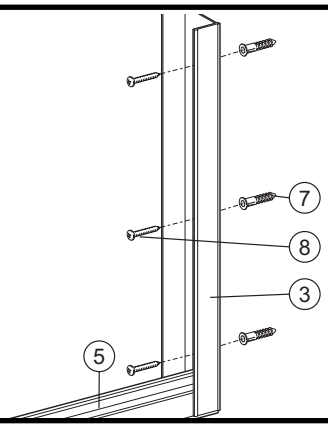

STEP 6 -

i. Measure the opening (**Y**) along the top of the wall jambs (3).

ii. Cut the header (4) 1/16” (2mm) shorter than the opening (**Y**) over the wall jambs (3).

iii. Install the header (4) over the wall jambs (3).

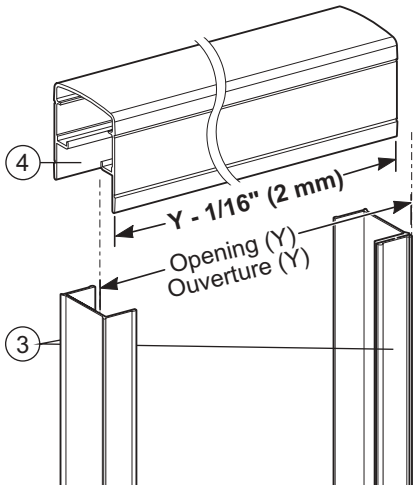

ÉTAPE 6 -

i. Mesurez l’ouverture (**Y**) en haut des montants muraux (3).

ii. Coupez le rail supérieur (4) 1/16” (2mm) plus court que l’ouverture (**Y**) en haut des montants muraux (3).

iii. Insérez le rail supérieur (4) au dessus des montants muraux (3).

STEP 7 -

i. Fasten the rollers (11) to the doors (1 and 2) with screw #8-32 x 3/8” (10). ***Fig. A***.

ii. It is suggested to place the rollers in the center of the holes.

iii. To adjust panel, move rollers in the upper or lower grooves.

Note: Notches in the doors bottom frame must face the tub. *Fig. B*.

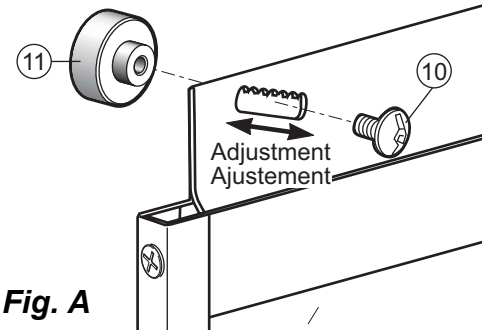

Fig. A

ÉTAPE 7 -

i. Vissez les roulettes (11) au haut des portes (1 et 2) à l’aide des vis #8-32 x 3/8” (10). ***Fig. A***.

ii. Il est conseillé de positionner les roulettes au centre des trous.

iii. Pour ajuster l’équerrage des panneaux il suffit de déplacer les roulettes vers le haut ou le bas.

Note: les fentes au bas des portes intérieures et extérieures doivent être dirigées vers l’intérieur de la baignoire. *Fig. B*.

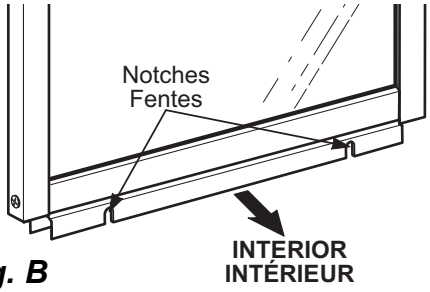

Fig. B

STEP 8 -

NOTE: If necessary, cut the hook retainer (6) 5/16” (8mm) shorter than the bottom frame.

i. Place the inside panel (2) on a flat surface, notches up.

ii. By applying pressure, install retainer (6) below the bottom frame of the interior door (2).

iii. Fasten with #6 x 3/8” screws (9).

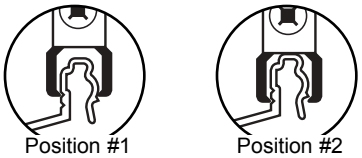

ÉTAPE 8 -

NOTE: Au besoin, coupez l’étrier (6) 5/16” (8mm) plus court que le cadre du bas.

i. Déposez le panneau intérieur (2) à plat, les encoches vers le haut.

ii. Installez l’étrier (6) par pression dans le cadre du bas du panneau intérieur (2).

iii. Fixez à l’aide des vis #6 x 3/8” (9).

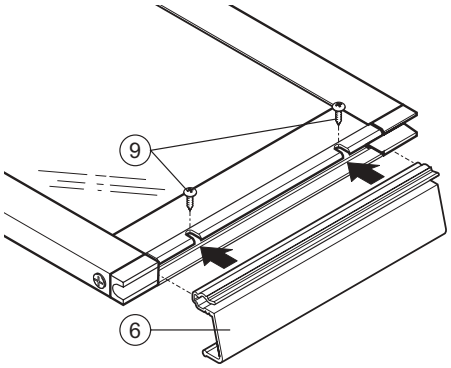

STEP 9 -

Note: The interior panel (2) must be on shower head's side. *Fig. A*.

i. **Begin with the exterior panel (1).**

ii. From inside the tub, hang the exterior panel (1) so that its rollers rest in the header (4) groove. Raise the panel slightly to position it onto the bottom track (5). ***Fig. B***.

iii. Place the inside panel (2) in the header (4) without hooking it up.

iv. Place the retainer (6) into upper channel of bottom track (5), and then, push up the panel so that the rollers rest in the header grooves (4) (as shown).

v. Be sure that the panel is secure.

vi. If required, adjust rolling of panels by repositioning the rollers as mentioned earlier in *step 7*.

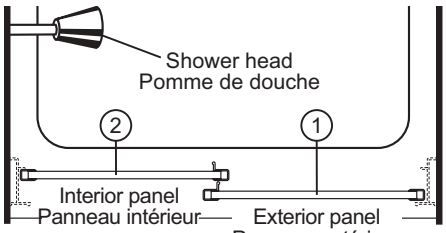

Fig. A

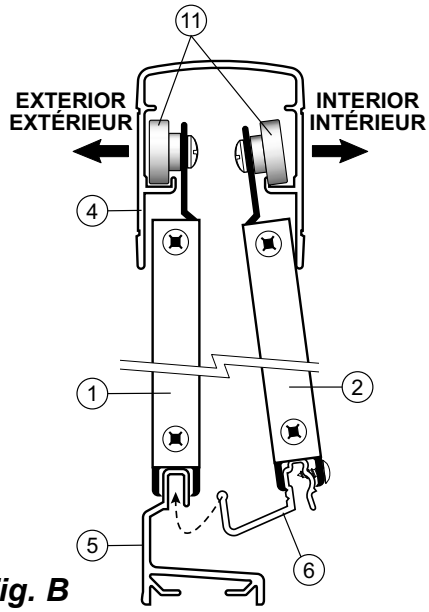

Fig. B

ÉTAPE 9 -

Note: Le panneau intérieur (2) doit être du côté de la pomme de douche. *Fig. A*.

i. **Commencez par installer le panneau extérieur (1).**

ii. De l'intérieur du bain, accrochez le panneau extérieur (1) sur le rail du haut (4), puis déposez-le de façon à ce qu'il soit à cheval sur le rail du bas (5). ***Fig. B***.

iii. Introduire le panneau intérieur (2) dans le rail du haut (4) sans l'accrocher.

iv. Placez l'étrier (6) dans la voie supérieure du rail du bas (5), puis, soulevez le panneau pour accrocher les roulettes sur le rail du haut (4) (tel qu'illustré).

v. Assurez-vous que le panneau est bien accroché.

vi. Ajustez l'équerrage et le roulement des panneaux si requis, à l'aide des roulettes, tel que mentionné à l'*étape 7*.

STEP 10

NOTE: The towel bar should be installed on the first panel (exterior of the bath). If there is two towel bars, install the second one on the second panel (interior of the bath).

i. Insert the tab of one of the towel bar supports (15) into the notch of the door side frame and rotate the towel bar support until it clicks into place. ***Fig. A***.

ii Repeat with the other towel bar supports (15).

iii. Slide the towel bar (14) in the supports (15) and secure with the #6 x 3/4" screws (13). ***Fig. B***.

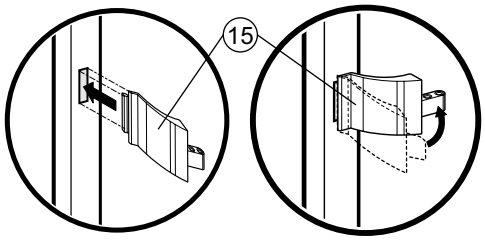

Fig. A

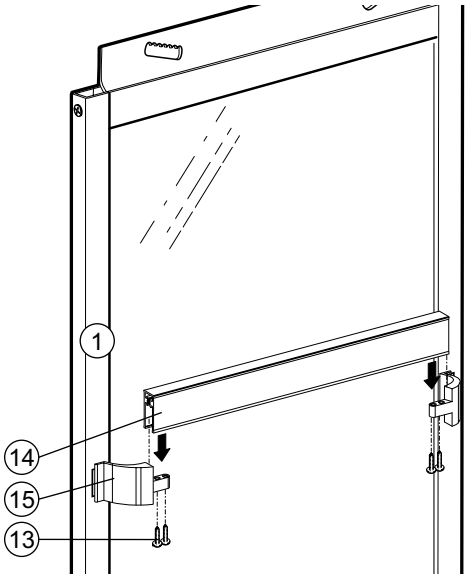

Fig. B

ÉTAPE 10

NOTE: Vous devez installer une barre à serviettes sur le premier panneau (extérieur du bain). S'il y a une deuxième barre à serviettes, installez-la sur le deuxième panneau (à l'intérieur du bain).

i. Installez un support de barre à serviettes (15) en insérant l'extrémité dans la fente se trouvant sur le cadre de côté de la porte et en effectuant ensuite un mouvement de rotation jusqu'à ce qu'un "click" se fasse entendre. ***Fig. A***.

ii Répétez les opérations avec l'autre support de barre à serviettes (15).

iii. Faites glisser ensuite la barre à serviette (14) sur les supports (15) et fixez en place avec les vis #6 x 3/4" (13) fournies à cet effet. ***Fig. B***.

STEP 11 -

i. Peel the sticker on the back side of the bumpers (12).

ii. Fix two bumpers (12) to the top and bottom of wall jambs (3) as shown. **Ensure that both panels make contact with the bumpers (12) when in closed position.**

ÉTAPE 11 -

i. Retirer la pellicule du ruban adhésif derrière les coussinets (12).

ii. Collez deux coussinets (12) dans le haut et le bas des montants muraux (3) tel qu'illustré. **Lorsqu'en position fermée, assurez-vous que les panneaux viennent s'appuyer contre les coussinets (12)**.

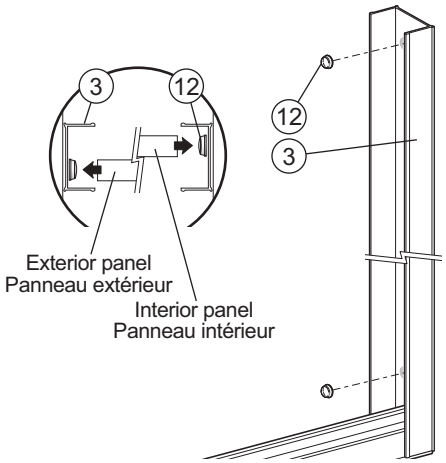

STEP 12 -

i. Apply silicone to exterior of unit only. **Do not apply caulking on the inside of the shower**, between the base and the shower door, that would cause the unit to leak.

Do not obstruct the drainage notch on bottom track.

ii. **ALLOW 24 HOURS FOR SILICONE TO CURE BEFORE USING**.

ÉTAPE 12 -

i. Appliquez le silicone à l'extérieur seulement. **N'appliquez pas de calfeutrant à l'intérieur de la douche**, entre la base et la porte de douche, cela causerait des fuites.

Attention de ne pas boucher l'ouverture d'évacuation d'eau du rail du bas.

ii. **LAISSEZ SÉCHER LE SILICONE PENDANT 24 HEURES**.

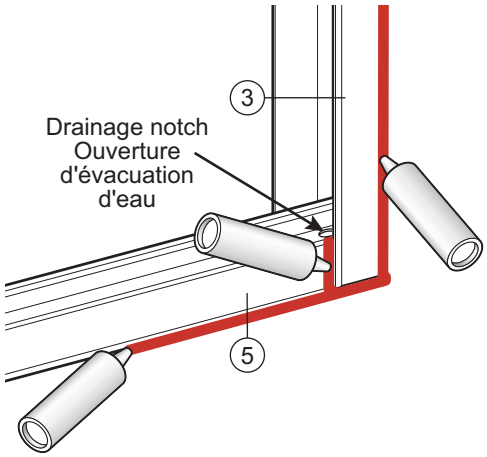

TO CLEAN

- ❑ Mild liquid household cleaners will keep the painted surface bright and clean (for example: LIQUID IVORY ®). Rinse well and dry with a clean cloth.

CAUTION: ***powder detergents and liquid abrasive cleaners may damage surfaces.***

- ❑ Do not allow the surface to come into contact with pro-ducts such as acetone (nail polish remover), dry clea-ning solution, lacquer thinner, gasoline, etc.
- ❑ Remove dust with a soft, damp cloth.
- ❑ Clean grease, oil, paint and ink with rubbing alcohol.
- ❑ Accidental scratches or water stains will rarely show, and if they do they can be easily removed with a liquid automobile polish.

NETTOYAGE

- ❑ Les nettoyeurs ménagers liquides doux sont suffisants pour garder la surface propre et brillante (par exemple: IVORY LIQUIDE ®). Rincez à fond et asséchez avec un chiffon propre.

ATTENTION: ***les détergents en poudre ou liquide abrasifs peuvent endommager les surfaces.***

- ❑ Ne jamais mettre une surface en contact avec des produits contenant de l'acétone (nettoyant de polis à ongle), des solvants, des décapants, de l'essence, etc.
- ❑ Enlevez la poussière grâce à un linge doux et humide.
- ❑ Utilisez de l'alcool à friction pour enlever les taches de peinture, encre ou graisse.
- ❑ Les égratignures et marques sont rarement visibles sur la surface et si elles devaient paraître, il serait facile de les enlever grâce à un polisseur liquide pour automobile.

Save this manual for future reference
Conservez ce manuel pour usage ultérieur
Conserve este manual como referencia

MAAX Lachine
160, boul.St-Joseph
Lachine (Québec) Canada H8S 2L3

After Sales Service / Service Après-Vente / Servicio Posventa
Tel.: **1 888 304-4388**

www.maax.com

KEEP THESE INFORMATIONS :
CONSERVEZ CES INFORMATIONS :
CONSERVE ESTAS INFORMATIONNES :

Purchase date / Date d'achat / Fecha de compra :

_____

Serial number / Numéro de série / Número de serie:

_____

© 2004 MAAX Inc.
PRINTED IN CANADA / IMPRIMÉ AU CANADA / IMPRESO EN CANADA 1104 **10049445**