Vivez l'expérience

MAAX®

Enjoy the experience

INSTALLATION INSTRUCTIONS
GUIDE D'INSTALLATION
GUÍA PARA INSTALACIÓN

GRAB BAR • BARRE DE SOUTIEN • BARRAS DE APOYO

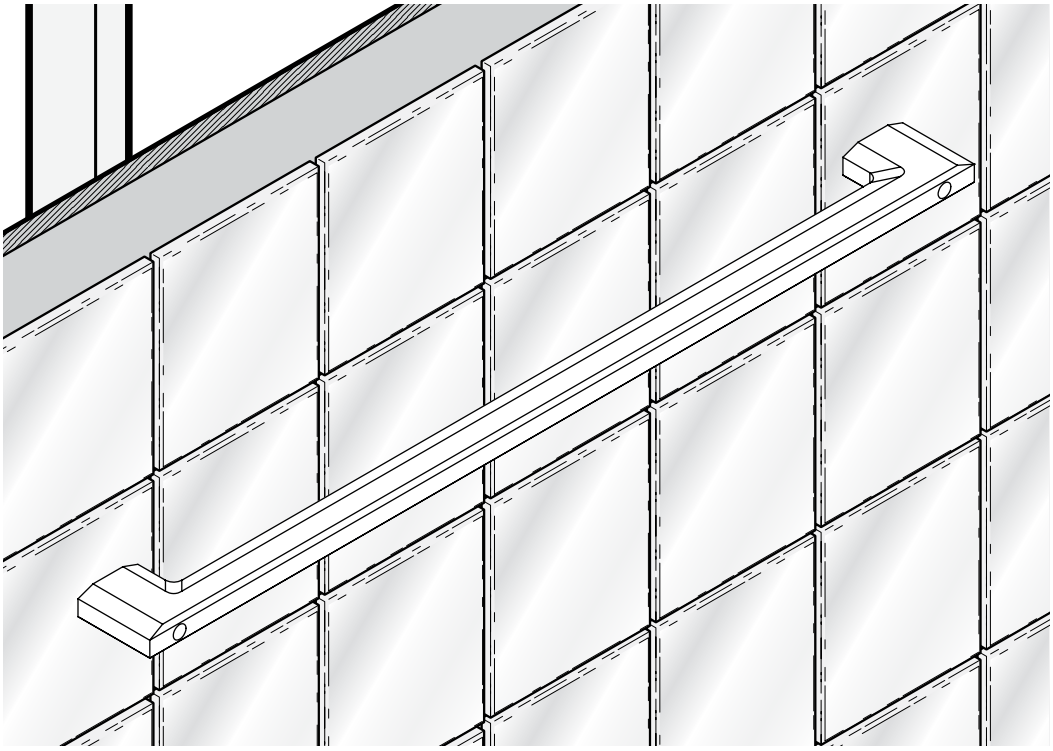

Read all instructions carefully before proceeding.

Lire toutes les instructions attentivement avant de commencer l'installation.

Leer detenidamente todas las instrucciones antes de comenzar la instalación.

SAVE THIS GUIDE FOR FUTURE REFERENCE.
CONSERVER POUR UN USAGE ULTÉRIEUR.
CONSERVE ESTE MANUAL COMO REFERENCIA.

IMPORTANT **• Record the serial number**
IMPORTANT **• Noter le numéro de série**
IMPORTANTE **• Registre el número de serie**

Serial number • Numéro de série • Número de Serie

_____

Parts and components • Liste des pièces et composantes • Piezas y Componentes

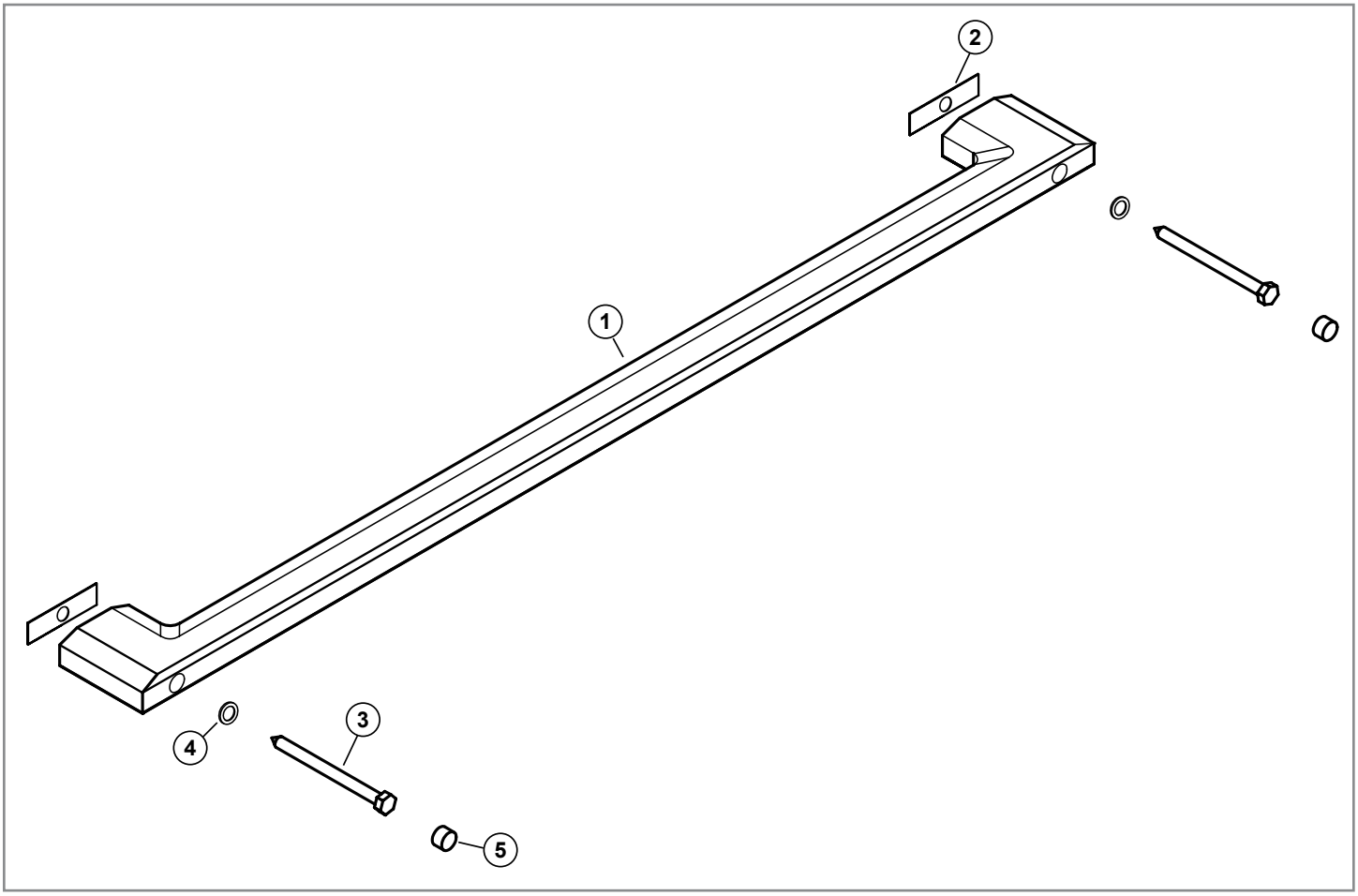

#	Part	Pièce	Pieza	Qty Qté	Code
1	Grab Bar	Barre de soutien	Barras de apoyo	2	10025580-XXX
2	Sealing Gasket	Joint d'étanchéité	Junta de estanqueidad	1	10024792
3	5/16" x 4" Flat Head Lag Screws	Tirefond à tête hexagonale 5/16 po x 4 po	Tirafondos de cabeza hexagonal 5/16" x 4"	2	10024735
4	Sealing Ring	Anneau d'étanchéité	Anillos de estanqueidad	2	10025566
5	Cap	Capuchon de finition	Tapones de acabado	2	10025811-XXX

Tools required
- Pencil
- Electric drill
- 3/8" and 3/16" drill bits
- Socket Wrench
- 9/16" Socket
- Level
- Safety glasses

Outils requis
- Crayon
- Perceuse électrique
- Mèches à céramique de 3/8" et 3/16"
- Clé à douille
- Douille de 9/16"
- Niveau
- Lunettes de sécurité

Herramientas Necesarias
- Lápiz
- Taladro elétrico
- Broca de 3/8" y 3/16"
- Llave de tubo
- Encaje de 9/16"
- Nivel
- Gafas protectoras

Supplies required
- Silicone sealant

Matériel requis
- Calfeutrage à base de silicone

Materiales Necesarios
- Sellador de silicona

1. Installation • Installation • Instalación

IMPORTANT: The grab bar must absolutely be screwed on the wall studs. Make sure they can be located easily before finishing the shower wall (drywall and finish).

Place the grab bar where required on the ceramic wall. With a level, make sure that the grab bar is horizontal. Mark the position of the holes.

IMPORTANT : La barre de soutien doit absolument être vissée sur les montants du mur. S'assurer de pouvoir les localiser avant d'effectuer la finition des murs de la douche (gypse et revêtement).

Placer la barre à l'endroit voulu sur le mur de céramique. À l'aide d'un niveau, s'assurer que la barre est bien à l'horizontale. Marquer la position des trous.

IMPORTANTE: Las barras de apoyo deben necesariamente atornillarse en los montantes del muro. Ubíquelos antes de llevar a cabo el acabado de los muros de la ducha (yeso y revestimiento).

Posicione la barra en el lugar deseado sobre el muro de cerámica. Utilice un nivel para asegurarse de la colocación horizontal de la barra. Marque la ubicación de los orificios.

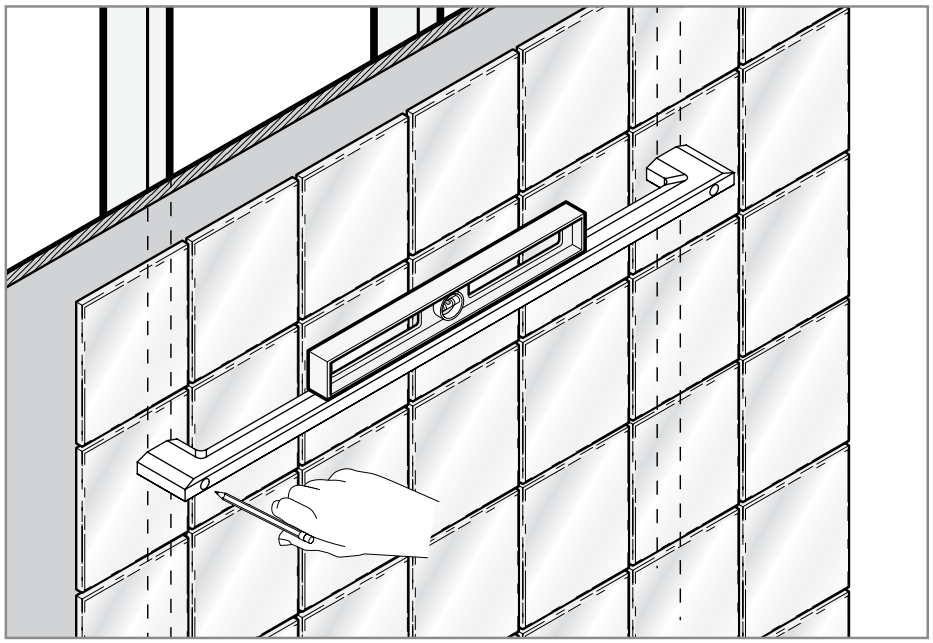

Drill through the ceramic with a 3/8" drill bit. Then drill holes 3 inches deep in the wall studs with a 3/16" drill bit. **Do not drill through the studs with the 3/8" drill bit.**

Percer la céramique à l'aide d'une mèche de 3/8 po. Ensuite percer les montants à l'aide d'une mèche de 3/16 po a une profondeur de 3 pouces. **Ne pas percer les montants avec la meche de 3/8 po.**

Perfore la cerámica utilizando una broca de 3/8". Perfore después los montantes con una broca de 3/16" a una profundidad de 3". **No perfore los montantes con la broca de 3/8".**

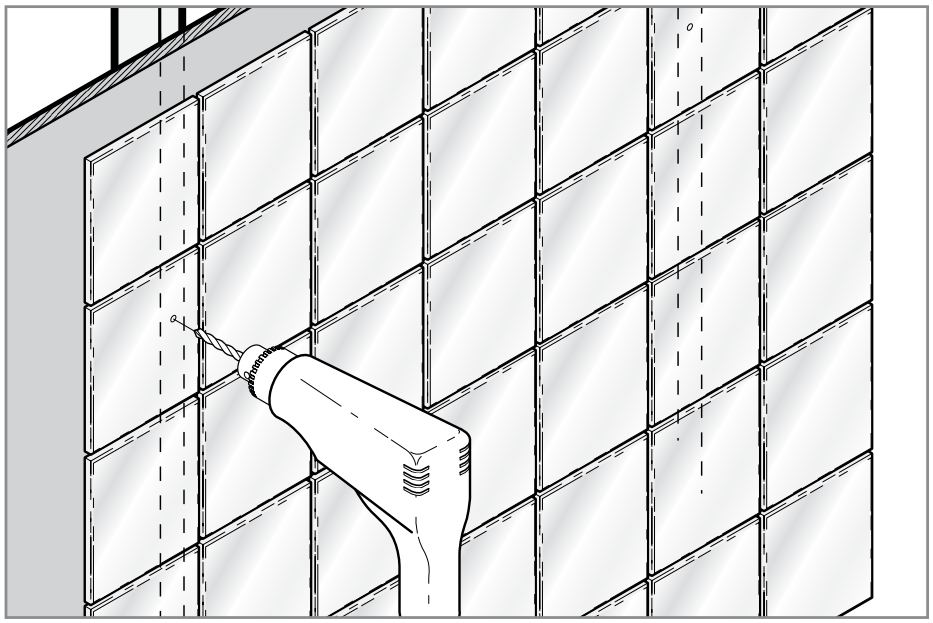

Remove the protective film from the adhesive side of the sealing gaskets (2) and fasten the gaskets on the grab bar (1). (Fig.A)

Put some silicone into the holes. (Fig. B)

Retirer la pellicule protectrice des joints d'étanchéité (2) pour en exposer l'adhésif et apposer les joints sur la barre de soutien (1). (Fig. A)

Mettre un peu de silicone dans les trous. (Fig. B)

Retire la película protectora para descubrir la parte adhesiva de las juntas de estanqueidad (2) y colóquelas sobre la barra de apoyo (1). (fig. A)

Ponga un poco de silicona al interior de los orificios. (fig. B)

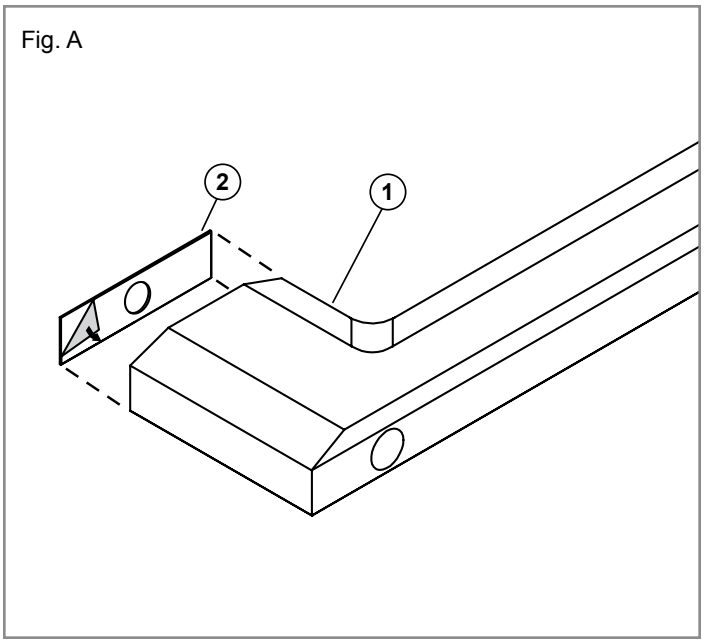

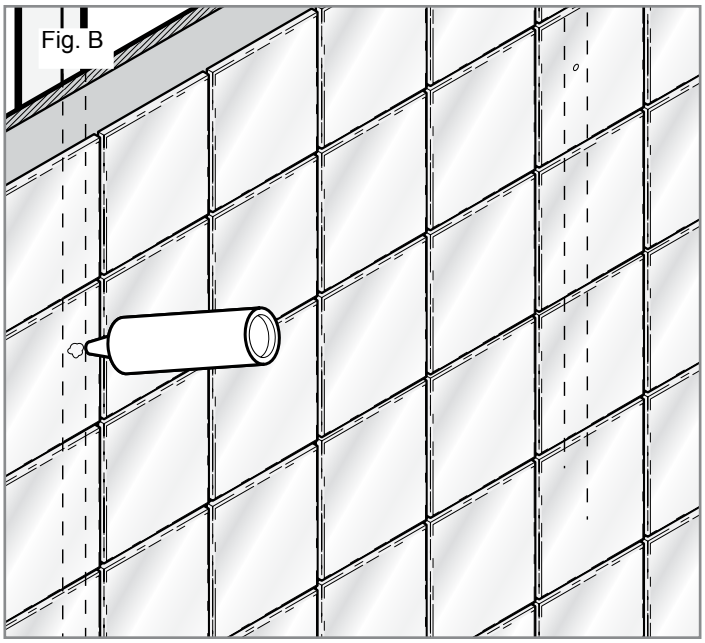

Align the holes of the bar with those drilled in the ceramic and place the bar against the wall. Once the bar is in position, fasten it by using the lag screws (3) and sealing rings provided (4).

Complete installation by inserting the caps (5).

Aligner les trous de la barre avec ceux percés dans la céramique et appuyer la barre au mur. Une fois la barre bien en place, la fixer en utilisant les tirefonds (3) et les anneaux d'étanchéité fournis (4).

Compléter l'installation en insérant les capuchons de finition (5).

Alinee los orificios de la barra con los orificios perforados en la cerámica y apoye la barra contre el muro. Después de haber colocado la barra en su lugar, fíjela con los tirafondos (3) y los anillos de estanqueidad provistos (4).

Termine la instalación insertando los tapones de acabado (5).

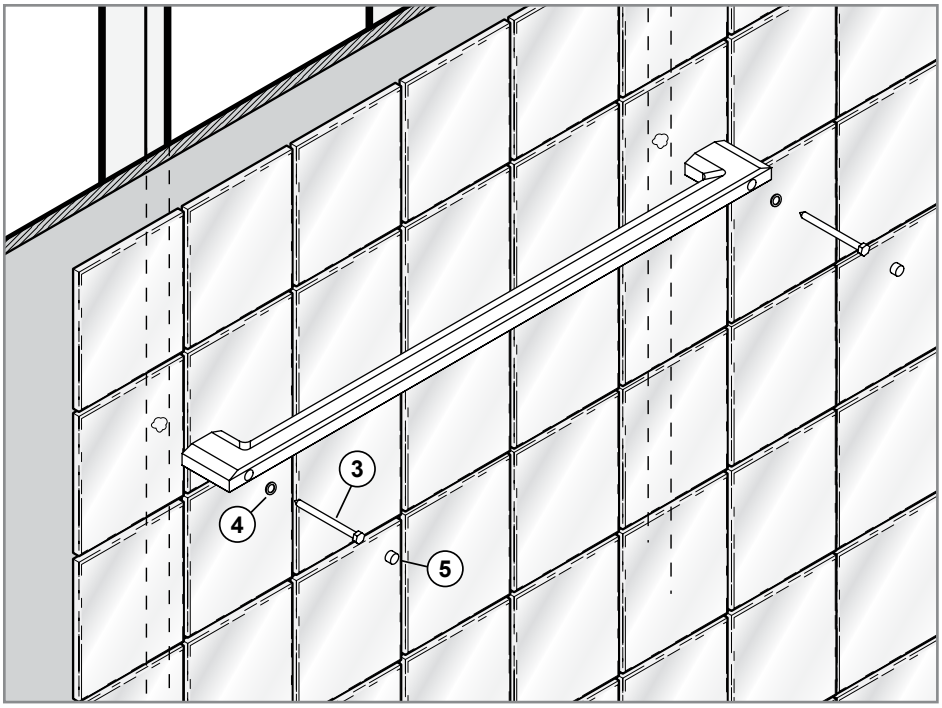

Limited warranty • Garantie limitée • Garantía limitada

MAAX Bath Inc. (hereafter “MAAX”) offers the following express limited warranty on each of its products. This warranty extends only to the original owner/end-user for personal household use. For commercial uses, additional limitations apply.

MAAX warrants **grab bars** to be free from defects in workmanship and materials under normal use and service for a period of two (2) years from the initial date of purchase by the owner/end-user, contractor or builder from an authorized dealer.

MAAX warrants **factory treated wood parts** to be free from defects in workmanship and materials under normal use and service for a period of two (2) years from the initial date of purchase by the owner/end-user, contractor or builder from an authorized dealer.

For more information on MAAX’s limited warranty, please visit www.maax.com

MAAX Bath Inc. (ci-après « MAAX ») offre la garantie limitée expresse suivante sur chacun de ses produits. Cette garantie s’adresse uniquement au propriétaire/utilisateur initial pour un usage personnel domestique. Des restrictions supplémentaires s’appliquent aux utilisations commerciales.

MAAX garantit les **barres de soutien** contre tout défaut de matière ou de fabrication dans des conditions normales d’utilisation et d’entretien pour une période de deux (2) ans à compter de la date d’achat initial du produit par le propriétaire/utilisateur, l’entrepreneur ou le constructeur auprès d’un distributeur agréé.

MAAX garantit **les parties de bois traitées en usine** contre tout défaut de matière ou de fabrication dans des conditions normales d’utilisation et d’entretien pour une période de deux (2) ans à compter de la date d’achat initial du produit par le propriétaire/utilisateur, l’entrepreneur ou le constructeur auprès d’un distributeur agréé.

Pour plus de détails concernant la garantie limitée de MAAX, consulter le www.maax.com.

MAAX Bath Inc. (a continuación “MAAX”) ofrece la siguiente garantía limitada expresa para cada uno de sus productos. Esta garantía va dirigida únicamente al propietario o al usuario original para un uso personal doméstico. En caso de uso comercial, se aplican otras restricciones.

MAAX garantiza los **barras de apoyo** contra cualquier defecto de material o de fabricación en condiciones normales de utilización y mantenimiento durante un periodo de dos (2) años a partir de la fecha de compra original del producto por parte del propietario o usuario, el contratista o el constructor en un comercio minorista autorizado.

MAAX garantiza los **partes de madera tratada en fábrica** contra cualquier defecto de material o de fabricación en condiciones normales de utilización y mantenimiento durante un periodo de dos (2) años a partir de la fecha de compra original del producto por parte del propietario o usuario, el contratista o el constructor en un comercio minorista autorizado.

Para obtener mayores detalles sobre la garantía limitada de MAAX, consulte el sitio www.maax.com.

MAAX®

www.maax.com

Technical Services • Service technique • Servicio Técnico

Canada

T. 1 888 957-7816
F. 1 800 201-8308

United States / États-Unis
Estados Unidos

T. 1 800 328-2531
F. 1 800 944-9808

© MAAX Bath Inc., 2008

Printed in Canada • Imprimé au Canada • Impreso en Canadá

2010-10-04 10027017