Vivez l'expérience
MAAX®
Enjoy the experience

CARACTÉRISTIQUES DE SOUMISSION MAAX

Stamina 60-I, 3-Piece Including Roof CAP

NUMÉRO DE MODÈLE 101141

DIMENSIONS: 60" x 36" x 85" Acrylique

IES IES

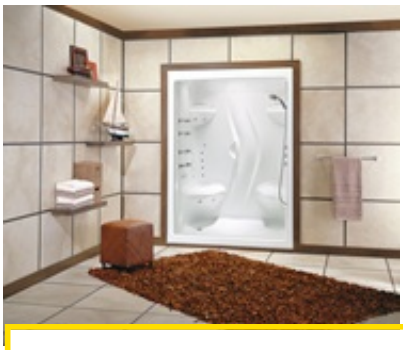

Projet : .....

Entrepreneur : .....

Représentant MAAX : ..... Tél : .....

Date : .....

CARACTÉRISTIQUES STANDARD

• Unique feature: Steamax for at home sauna experience
• Customize the shower: specify seat + footrest OR 2 seats
• Includes 12-in. acrylic grab bar For White, Bone or Biscuit shower, grab bar is color-coordinated. For all other shower colors, please specify grab bar color (Chrome, Polished Brass or Brushed Nickel) without extra charge, see accessories. • soap dishes
• Integrated shelves with Chrome, Polished Brass or Brushed Nickel guardrail Please specify guardrail color (Chrome, Polished Brass or Brushed Nickel).
• Optional: roof halogen light (recommended)

OPTIONS

- Lumière halogène
- Une poignée de 12 po en métal
- Lampe encastrée
- Drain de douche 2 pièces en ABS avec grille en acier inoxydable
- Drain de douche en ABS avec grille en ABS, blanc ou biscuit
- Drain de douche en PVC avec grille laiton poli

CARACTÉRISTIQUES UNIQUES

- Aucun

SYSTÈMES

MAAX IES 1/2
MAAX IES 3/4
Steamax

CERTIFICATIONS

Produits MAAX adhérent à une ou plusieurs des certifications suivantes:

SÉLECTION DE PORTES

Vivez l'expérience
MAAX®
Enjoy the experience

CARACTÉRISTIQUES DE SOUMISSION MAAX

Stamina 60-I, 3-Piece Including Roof CAP

NUMÉRO DE MODÈLE 101141

DESSINS TECHNIQUES

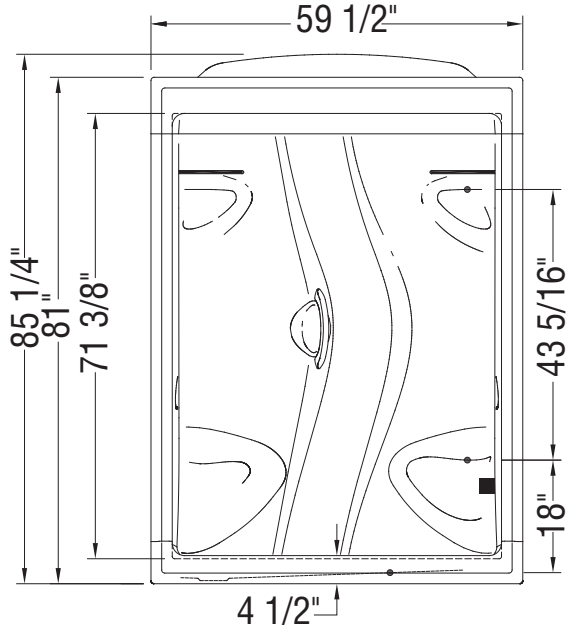

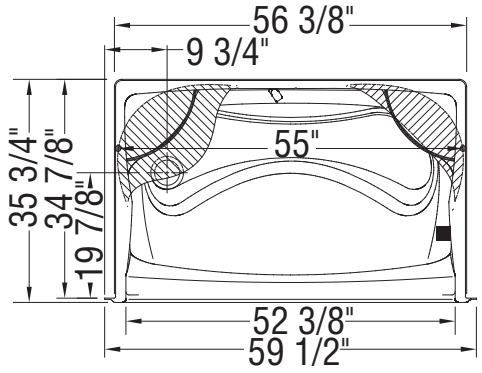

Siège à gauche / Repose pied à droite

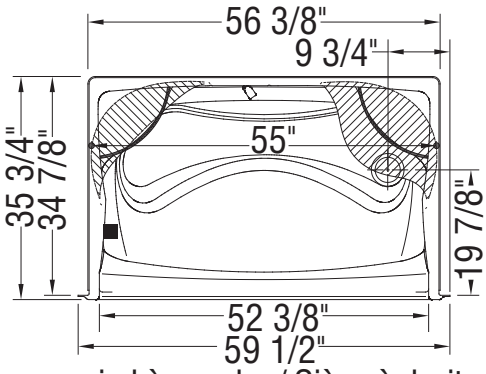

Repose pied à gauche / Siège à droite

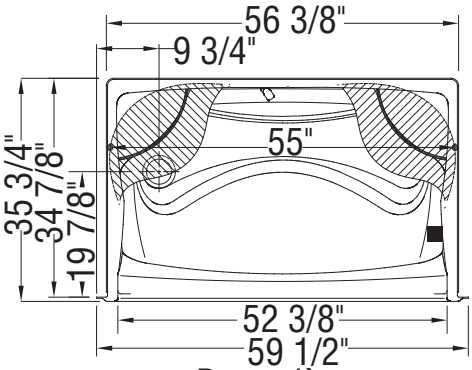

Deux sièges

Si la position du drain est à droite la buse du Steamax sera à gauche.

Position du système MAAX IES 1/2

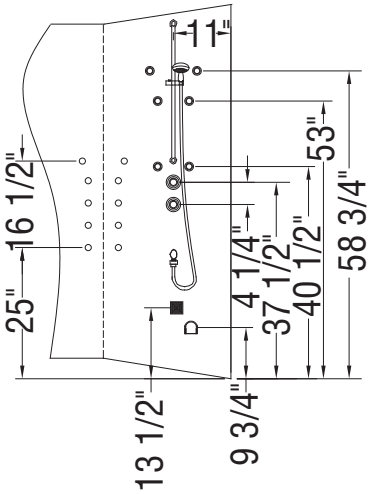

Position du système MAAX IES 3/4

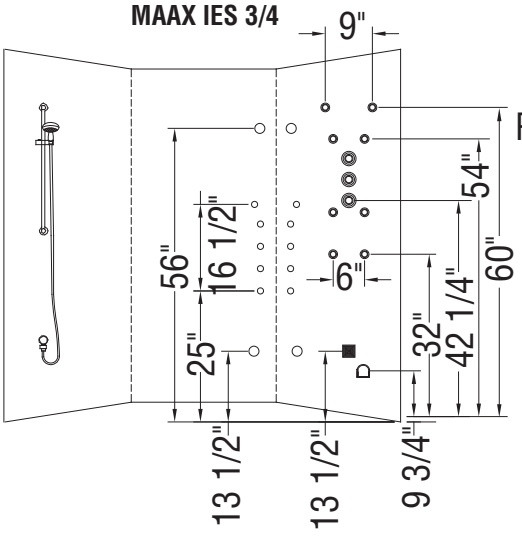

(■) : Indique la position de la buse du système Steamax

Surface plane pour l'installation de la robinetterie: 8 po de diamètre

Toutes ces dimensions sont approximatives. Afin d'assurer une installation parfaite, les dimensions de la structure doivent être vérifiées à partir de l'unité.