Vivez l'expérience
MAAX®
Enjoy the experience

CARACTÉRISTIQUES DE SOUMISSION MAAX

Apex 108 9 ft

NUMÉRO DE MODÈLE 100090

DIMENSIONS: 108" x 38" x 24" Acrylique\Verre

Projet : .....

Entrepreneur : .....

Représentant MAAX : ..... Tél : .....

Date : .....

CARACTÉRISTIQUES STANDARD

• Tub and shower combination offered in alcove installation
• Armrests, textured bottom, foot rest in shower, two 10-in. clear acrylic grab bars
• Integrated apron with access panelRemovable front access panel is a standard feature on all models.
• Standard colors: White and Biscuit

OPTIONS

- Chauffe-eau
- Coussin blanc
- Trousse de garniture en métal pour tourbillon et systèmes combinés
- Tuyau flexible de 9 pieds pour contrôle pneumatique
- Trousse de garniture en métal pour démarreur pneumatique d'Aeroeffect.
- Une lumière chromothérapie

CARACTÉRISTIQUES UNIQUES

- Aucun

SYSTÈMES

MAAX Professional Whirlpool

Aeroeffect

Tourbillon et Aeroeffect combinés

SÉLECTION DE PORTES

Visitez www.maax.com pour voir offre complète de portes de MAAX

CERTIFICATIONS

Produits Maax adhérent à une ou plusieurs des certifications suivantes:

Vivez l'expérience
MAAX®
Enjoy the experience

CARACTÉRISTIQUES DE SOUMISSION MAAX

Apex 108 9 ft

NUMÉRO DE MODÈLE 100090

DESSINS TECHNIQUES

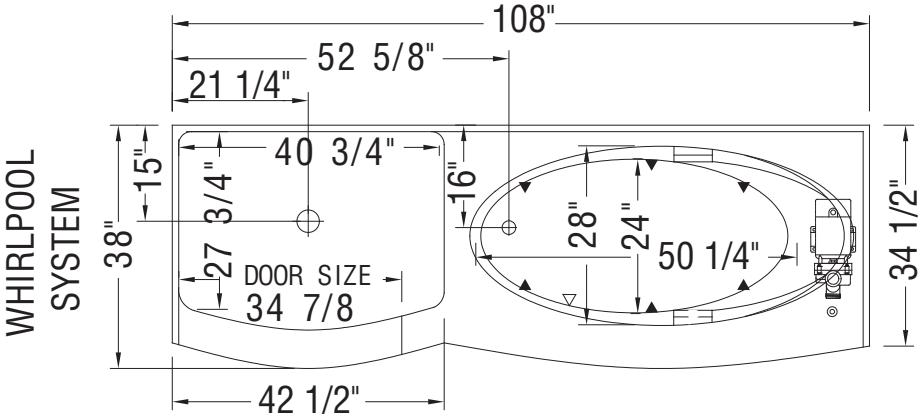

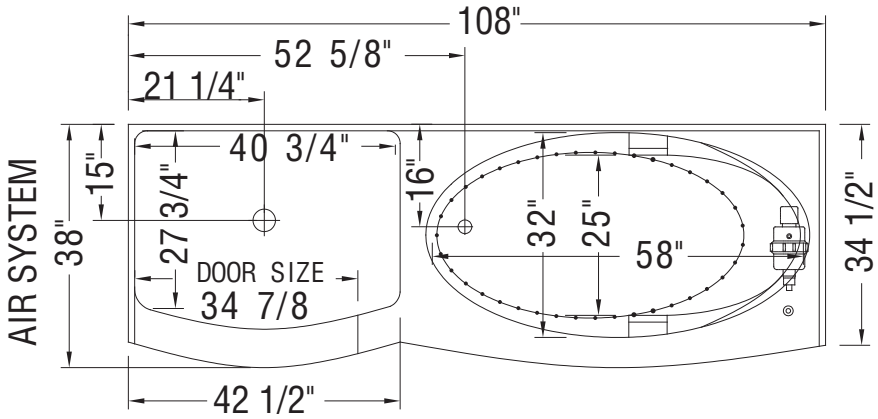

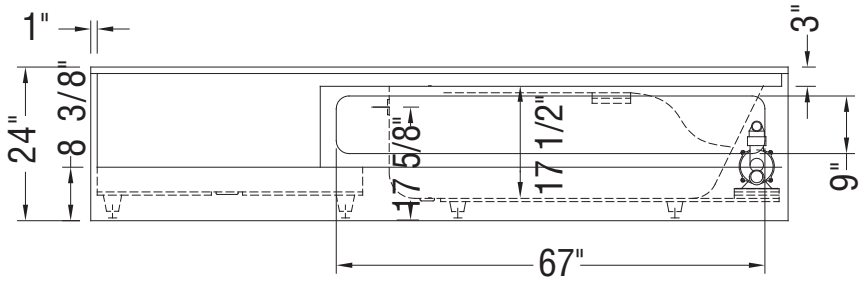

(▲) : Indicates Whirlpool jets positioning
(•) : Indicates airjets positioning
(△) : Indicates suction positioning

All dimensions are approximate. Structure measurements must be verified against the unit to ensure proper fit.