Vivez l'expérience
MAAX®
Enjoy the experience

CARACTÉRISTIQUES DE SOUMISSION MAAX

Aiiki 7236

NUMÉRO DE MODÈLE 102786

DIMENSIONS: 72" x 36" x 24" Acrylique

CARACTÉRISTIQUES STANDARD

• Baignoire cubique de style urbain, au design confortable
• Dossiers inclinés confortables offrant un dégagement optimal des épaules
• Coussin magnétique offert en noir ou en blanc
• Drain d'extrémité
• 1 design, 2 types d'installation : podium ou encastrée • Aucun tablier disponible

OPTIONS

- Système Thermo-Acoustique
- Chauffe-eau
- Trousse de garniture en ABS pour systèmes tourbillon et systèmes combinés
- Deux lumières chromothérapie
- Tuyau flexible de 15 pieds pour contrôle électronique
- Trousse de garniture en métal Aerofeel

CARACTÉRISTIQUES UNIQUES

- Aucun

SYSTÈMES

Aerofeel

Chromothérapie

Aerofeel et Hydrofeel combinés

Hydrofeel

Ozonateur

SÉLECTION DE PORTES

Visitez www.maax.com pour voir offre complète de portes de MAAX

CERTIFICATIONS

Produits Maax adhèrent à une ou plusieurs des certifications suivantes:

Projet : .....

Entrepreneur : .....

Représentant MAAX : ..... Tél : .....

Date : .....

www.maax.com

2013-05-24

Vivez l'expérience
MAAX®
Enjoy the experience

CARACTÉRISTIQUES DE SOUMISSION MAAX

Aiiki 7236

NUMÉRO DE MODÈLE 102786

DESSINS TECHNIQUES

SYSTÈME TOURBILLON

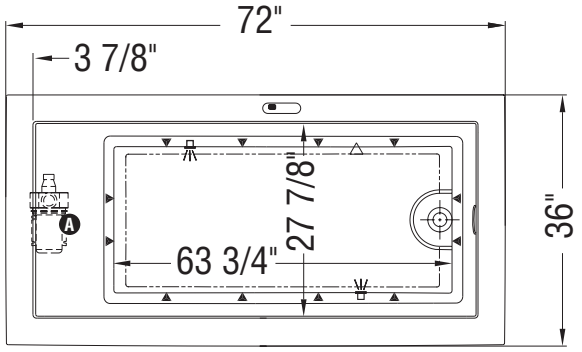

SYSTÈME À AIR

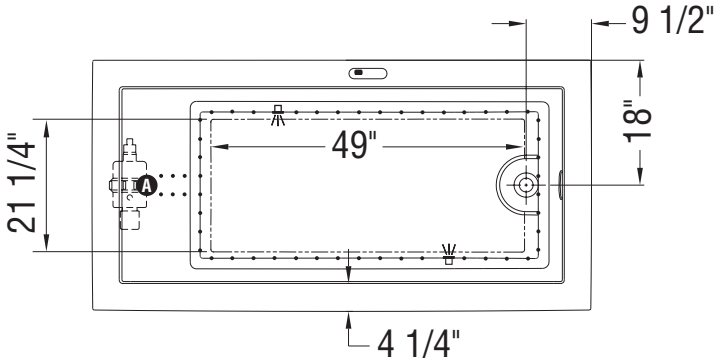

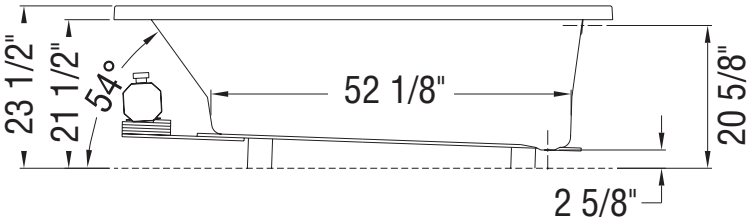

Note: Jets d'air dorsaux du même côté que le souffleur.

(▲) : Indique la position des jets tourbillon

(△) : Indique la position de la succion

(•) : Indique la position des jets d'air

(⚥) : Indique la position de la chromothérapie

Ⓐ : Indique la position de la pompe ou du souffleur

La base de la baignoire inclut des sous-pattes Neutra-Phone anti-vibration (non illustrées sur le dessin).

Toutes ces dimensions sont approximatives. Afin d'assurer une installation parfaite, les dimensions de la structure doivent être vérifiées à partir de l'unité.